PHILIPS
BHB968

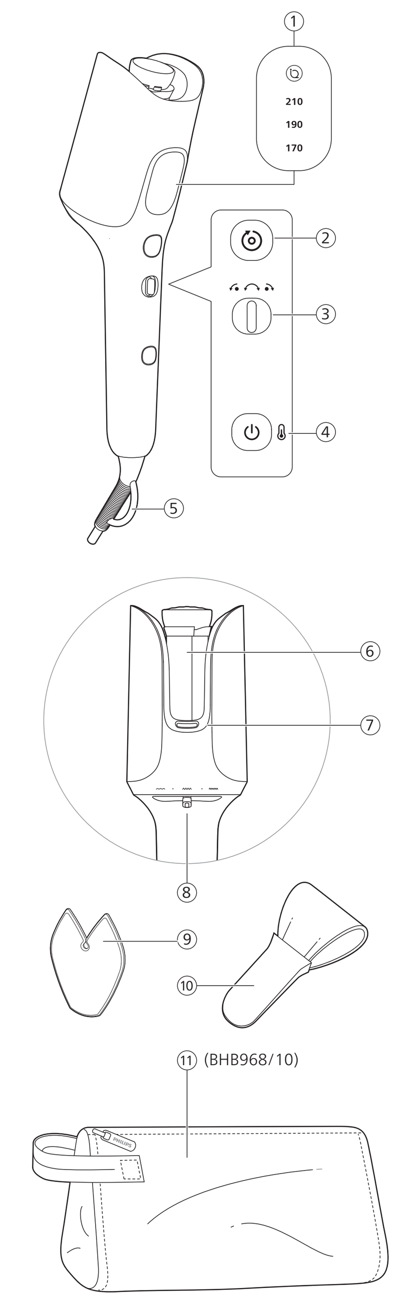

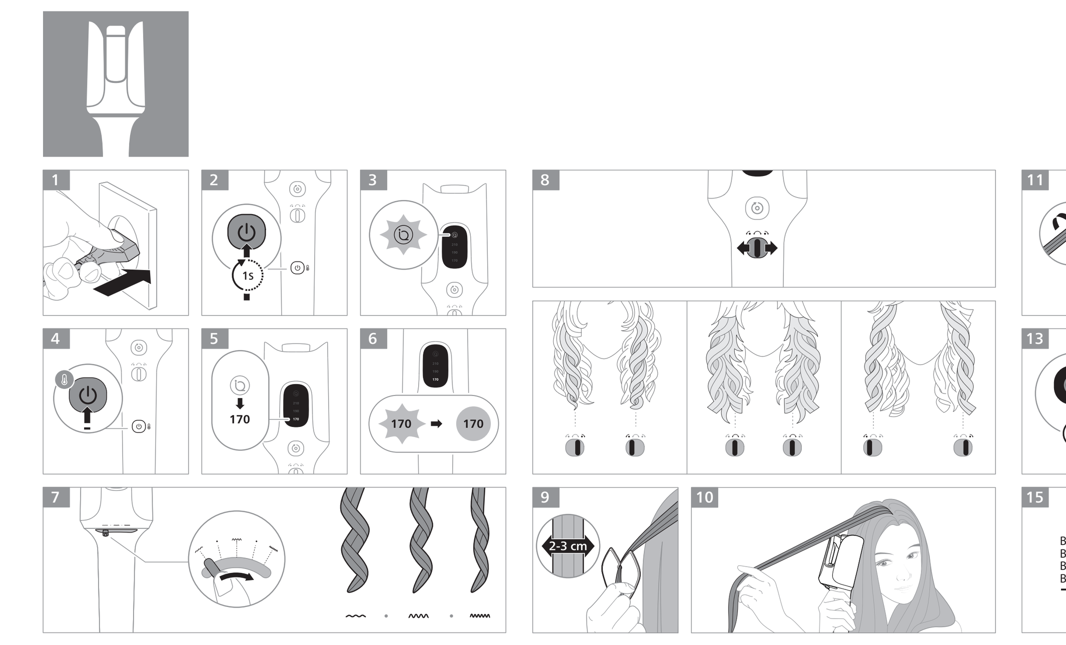

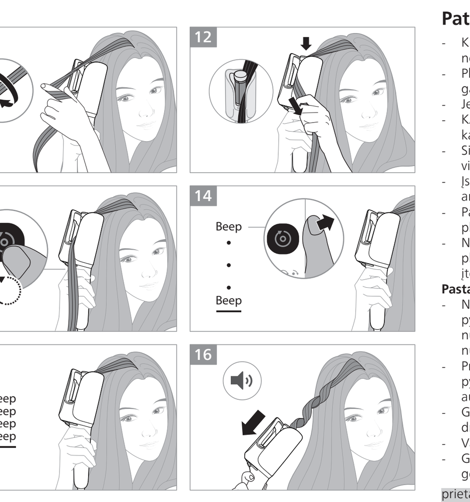

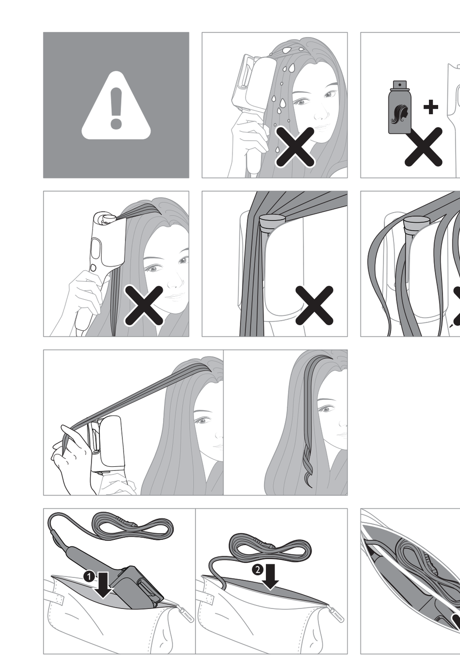

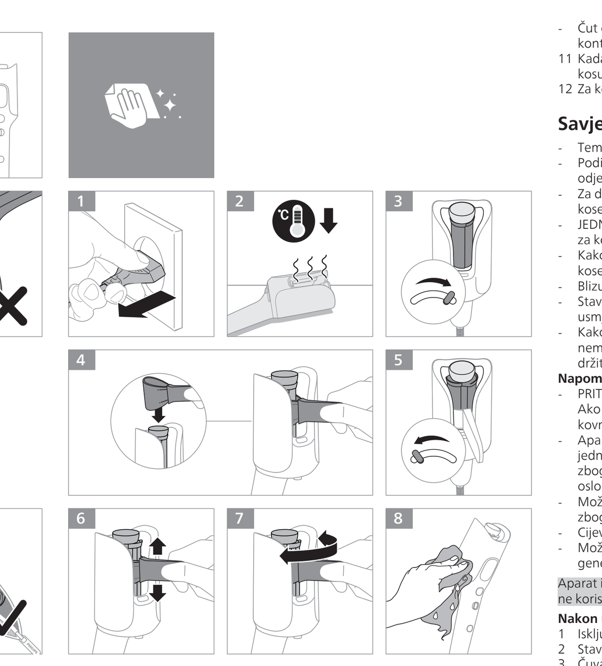

Specifications are subject to change without notice
© 2025 Koninklijke Philips N.V.
All rights reserved.

3000.131.6510.3 (20/05/2025)

English

Introduction

- Discover your look from natural waves to defined curls. The adjustable heated barrel can change gradually from small to big to achieve your desired style.
- There are 4 settings (SenseIQ, 210, 190, 170) for you to choose for different hair types.
- SenseIQ is a caring mode with preset time and temperature paired with the barrel size for optimal results.
- The 3 curling directions (left, right and alternate) add more creativity to your curling routine. Right curls, left curls - so you can curl each side in perfect symmetry - or alternate curls to have a mix of right and left sided curls for a completely natural look.

Overview

1 Temperature/mode display
2 Curling button
3 Curling direction switch
4 On/off button & Temperature button
5 Hanging loop
6 Curling barrel
7 Ionic outlet
8 Barrel size slider
9 Hair sectioning accessory
10 Barrel cleaning accessory
11 Storage pouch (BHB968/10)

How to curl your hair

1 Connect the plug to a power supply socket.
2 Press and hold the power on/off button ⏻ until the display screen lights up.
- Preset mode SenseIQ setting will be displayed.
- The ion function is activated when the appliance is switched on, providing additional shine and reduces frizz.
3 Toggle through the power on/off button to select the desired setting-170, 190, 210, SenseIQ.
- The indicator will stop blinking when the heated tong is ready for use.
4 Choose your desired curl direction by pushing the slider (left-right-alternate).
5 Push the barrel size slider to the desired tong size.
6 Determine the amount of hair by using the hair sectioning accessory. Start with a hair strand of 2-3cm in width.
7 Hold the appliance vertically with the open area of the curling chamber facing away from the head. The LED display panel side should be faced towards your hair.
8 Keep hair strand to one side of the tong.
9 Place the hair strand on the recess area. Allow the hair to pass through the curling chamber, while holding the hair strand downwards.
10 PRESS and continuously HOLD the curling button ⦿ until you hear the first beep, then you can let go of the button. The hair strand will be automatically curled into the chamber.
- You will hear beeps at regular intervals followed by four continuous fast beeps, indicating the curling is completed.
11 When you hear four continuous fast beeps, slowly and gently let the hair out by moving the appliance away from you.
12 To curl the rest of the hair, repeat steps 6-11.

Tips and Tricks

- Comb hair thoroughly. Ensure there are no tangles before curling.
- Separate hair into sections. Keep all unused hair away from the opening of the curling chamber.
- Use a smaller amount of hair for longer hair lengths and /or to get more defined curls.
- Twist the hair ONCE to make it easier to put it into the opening of the curling chamber.
- For consistent results, avoid having the hair split in both sides of the barrel at the same time.
- Make sure that no stray or loose strands are near the opening of the curling chamber.
- Place hair on the recess area of the curling chamber and use the contours of the opening to guide hair into the chamber.
- To prevent excessive hair spinning, avoid putting too much hair into the curling chamber. Ensure hair is touching on the recess area and hair is held taut.

Remarks:
- PRESS and HOLD the curling button until you hear the FIRST beep. If you remove your fingers from the curling button before the FIRST beep, the curling will stop. Remove the hair and start over.
- The appliance intelligently identifies when hair is severely stuck and alerts you with one long beep. To protect your hair from heat damage, the appliance will automatically turn off. Free your hair and switch on the device before curling again.
- Some steam might be observed during usage due to moisture evaporating from heat.
- The barrel is hot. Avoid touching it.
- You may smell a special odor and hear a sizzling noise. It is common because they are caused by the ion generator.

The appliance has auto shut-off function. It switches off automatically after 60 minutes without usage.

After use:
1 Switch off the appliance and unplug it.
2 Place it on a heat-resistant surface until the appliance cools down.
3 Keep in a safe, dry place which is free of dust. You can also hang it with the hanging loop.

Cleaning and Maintenance:
1 Make sure the appliance is switched off and cooled down before cleaning the surface of the appliance with a damp cloth.
2 Remove any residues left in the curling chamber after it is completely cools down.
3 Insert the cleaning accessory into the curling chamber and move it around the barrel to clean up the residues. It is recommended to clean the barrel regularly.

Azərbaycanca

Giriş

- Obrazınızı təbii dalğalı saçlardan dairəvi qıvrımlara dəyişin. Tənzimlənə bilən qızdırılan val istədiyiniz üsluba nail olmaq üçün tədricən kiçikdən böyüyə dəyişə bilər.
- Müxtəlif saç növləri üçün seçim etmək üçün sizə 4 parametr (SenseIQ, 210, 190, 170) təqdim olunur.
- SenseIQ optimal nəticələr üçün val ölçüsü ilə əlaqələndirilmiş və əvvəlcədən təyin edilmiş vaxt və temperatura olan baxım rejimidir.
- 3 burma istiqaməti (sol, sağ və dəyişkən) sizin burma rejiminizə daha çox yaradıcılıq qatacaq. Sağ istiqamətə burma, sol istiqamətə burma - beləliklə hər iki tərəfi mükəmməl simmetriyada bura biləcəksiniz - və ya tamamilə təbii görünüş üçün sağ və sol istiqamətə buruqların qarışığından ibarət dəyişkən buruqlara edəcəksiniz.

Ümumi baxış

1 Temperatur/rejim göstəricisi
2 Burma düyməsi
3 Burma istiqaməti dəyişdiricisi
4 Aktiv/qeyri-aktiv düyməsi və Temperatur düyməsi
5 Asma ilgək
6 Burma barabanı
7 İon çıxışı
8 Val ölçüsü slayderi
9 Saçları hissələrə ayıran aksesuar
10 Barabanı təmizləyən aksesuar
11 Saxla ma çantası (BHB968/10)

Saçlarınızı burmaq qaydası

1 Ştepseli enerji təchizi yuvasına qoşun.
2 Displeyin ekranı işıqlanmayana kimi yandır/söndür düyməsinə ⏻ basıb saxlayın.
- Əvvəlcədən qurulmuş rejim SenseIQ parametri göstəriləcəkdir.
- Cihaz yandırılan zaman İon funksiyası aktivləşdirildikdə, cihaz saçlara əlavə parlaqlıq verir və qıvrımları azaldır.
3 İstədiyiniz parametri-170, 190, 210, SenseIQ seçmək üçün yandır/söndür düyməsi vasitəsilə keçid edin.
- Qızdırıcı maşa istifadəyə hazır olduqdan sonra göstərici yanıb-sönməyi dayandıracaq.
4 Slayderi (sol-sağ-alternativ) itələməklə istədiyiniz buruq istiqamətini seçin.
5 Val ölçüsü slayderini istədiyiniz maşa ölçüsünə itələyin.
6 Saçları hissələrə ayıran aksesuarından istifadə edərək saç miqdarını təyin edin. 2-3sm qalınlığında olan saç çəngəsi ilə başlayın.
7 Cihazı şaquli vəziyyətdə elə saxlayın ki, burma başlığının açıq hissəsi başdan sizə tərəf olsun. LED display panelinin yanı saçınıza tərəf baxmalıdır.
8 Saç telini maşanın bir tərəfində saxlayın.
9 Saç çəngəsini boşluğa yerləşdirin. Saç çəngəsini aşağıya doğru tutmaqla burma başlığının içindən keçməsinə imkan verin.
10 İlk siqnal səsini eşidənə qədər burma düyməsini ⦿ BASIN və davamlı SAXLAYIN, sonra düyməni buraxa bilərsiniz. Saç teli avtomatik olaraq burma başlığının içinə burulacaq.
- Siz müntəzəm fasilələrlə səs siqnalı eşidəcəksiniz və bunun ardınca dörd davamlı sürətli səs siqnalı eşidəcəksiniz ki, bu da saçın burulmasının tamamlandığını göstərir.
11 Dörd davamlı sürətli siqnal səsləri eşitdiyiniz zaman cihazı özünüzdən uzaqlaşdıraraq yavaş-yavaş və yumşaq bir şəkildə saçları buraxın.
12 Saçınızın qalan hissəsini burmaq üçün, 6–11-ci addımları təkrar edin.

Məsləhət və ipucları

- Saçınızı yaxşıca darayın. Burmaya başlamazdan əvvəl saç dolaşıqlığı olmadığından əmin olun.
- Saçı hissələrə ayırın. İstifadə etmədiyiniz hissəni burma başlığının açılmış hissəsindən uzaq saxlayın.
- Uzun saçlar üçün və/yaxud daha səliqəli buruqlar üçün az saç teli götürün.
- Saçı burma başlığının içinə qoymaq daha rahat olsun deyə onu BİR DƏFƏ fırladın.
- Davamlı nəticəyə nail olmaq üçün barabanın hər iki tərəfində eyni anda saç hissəsi olmasından yayının.
- Burma başlığının açıq hissəsinə yaxın heç bir əlavə və ya boşalmış saç hissəsinin olmadığından əmin olun.
- Saçı burma başlığının boş hissəsinə yerləşdirin və saçı başlığa salmaq üçün açılan hissənin kənarlarından istifadə edin.
- Həddən artıq saç dolanmasının qarşısını almaq üçün burma başlığına çox saç daxil etməkdən yayının. Saçın boşluğa toxunduğundan və möhkəm saxlandığından əmin olun.

Qeydlər:
- İLK siqnal səsi eşidənə qədər burma düyməsinə BASIB SAXLAYIN. Əgər İLK siqnal səsindən əvvəl barmaqlarınızı burma düyməsindən çəksəniz, burma prosesi dayanacaq. Saçı çıxarın və yenidən başlayın.
- Cihaz saçın pis ilişdiyini ağıllı şəkildə təyin edir və sizə bir uzun siqnal səsi ilə xəbərdarlıq verir. Saçınızı isti ilə zədələnməkdən qorumaq üçün cihaz avtomatik olaraq sönəcək. Saçınızı çıxarın və yenidən burma prosesinə başlamazdan əvvəl cihazı işə salın.
- İstidən buxarlanan nəm səbəbindən istifadə zamanı müəyyən qədər buxar müşahidə oluna bilər.
- Val istidir. Ona toxunmaqdan yayının.
- Xüsusi bir qoxu hiss edə və cızıltılı bir səs eşidə bilərsiniz. Bu, çox rast gəlinən haldır və buna əmələ gələn ion generatoru səbəb olur.

Cihazın avtomatik sönmə funksiyası var. 60 dəqiqə istifadəsiz qaldıqdan sonra avtomatik olaraq sönür.

İstifadədən sonra:
1 Cihazı söndürün və şəbəkədən ayırın.
2 Cihaz soyuyana qədər onu istiyə davamlı səthə yerləşdirin.
3 Onu toz olmayan təhlükəsiz, quru bir yerdə saxlayın. Siz onu asma ilgəklə də asa bilərsiniz.

Təmizləmə və texniki qulluq:
1 Cihazın səthini nəm parça ilə təmizləməzdən əvvəl cihazın söndürüldüyünə və soyuduğuna əmin olun.
2 Tamamilə soyuduqdan sonra aparatın burulma sahəsində qalan qalıqları çıxarın.
3 Təmizləmə aksesuarını aparatın saçları buran sahəsinə daxil edin və qalıqları təmizləmək üçün onu valın ətrafında hərəkət etdirin. Valı müntəzəm olaraq təmizləmək tövsiyə olunur.

Bahasa Indonesia

Pendahuluan

- Bentuk penampilan Anda mulai dari gelombang alami hingga keriting yang tegas. Tabung berpemanas yang dapat disesuaikan dapat diubah secara bertahap dari kecil ke besar untuk mencapai gaya yang Anda inginkan.
- Terdapat 4 pengaturan (SenseIQ, 210, 190, 170) untuk jenis rambut yang berbeda.
- SenseIQ adalah mode perawatan dengan waktu dan suhu preset yang dipadukan dengan ukuran tabung untuk hasil optimal.
- 3 arah gulungan (kiri, kanan, dan bergantian) menambah kreativitas pada rutinitas pengeritingan Anda. Gulung kanan, Gulung kiri - sehingga Anda dapat menggulung setiap sisi dengan simetri sempurna - atau gulung bergantian untuk mendapatkan perpaduan gulung sisi kanan dan kiri untuk tampilan yang benar-benar alami.

Ikhtisar

1 Suhu/mode tampilan
2 Tombol pengeriting
3 Saklar arah pengeriting
4 Tombol nyala/mati & tombol Suhu
5 Lubang gantungan
6 Laras pengeriting
7 Lubang keluar ion
8 Penggeser ukuran tabung
9 Aksesori pembagi rambut
10 Aksesori pembersih laras
11 Kantung penyimpan (BHB968/10)

Cara mengeriting rambut Anda

1 Hubungkan steker ke soket catu daya.
2 Tekan dan tahan tombol daya nyala/mati ⏻ sampai tampilan layar menyala.
- Pengaturan mode SenseIQ preset akan ditampilkan.
- Fungsi ion diaktifkan saat alat dihidupkan, memberikan kilau tambahan dan mengurangi rambut kusut.
3 Alihkan tombol daya nyala/mati untuk memilih pengaturan yang diinginkan-170, 190, 210, SenseIQ.
- Indikator akan berhenti berkedip saat penjepit yang dipanaskan siap digunakan.
4 Pilih arah gulung yang Anda inginkan dengan menekan penggeser (bergantian kiri-kanan).
5 Dorong penggeser ukuran tabung ke ukuran penjepit yang diinginkan.
6 Pisahkan bagian rambut yang ingin ditata menggunakan aksesori pembagi rambut. Mulailah dengan untaian rambut selebar 2-3 cm.
7 Pegang alat secara vertikal dengan area terbuka dari laras pengeriting menjauhi kepala. Sisi panel tampilan LED harus menghadap ke rambut Anda.
8 Jaga helai rambut tetap berada di satu sisi penjepit.
9 Letakkan untaian rambut pada area celah. Biarkan rambut melewati laras pengeriting sambil memegang untaian rambut ke arah bawah.
10 TEKAN dan TAHAN terus-menerus tombol pengeriting ⦿ sampai Anda mendengar bunyi bip pertama, lalu Anda dapat melepaskan tombolnya. Untaian rambut secara otomatis akan digulung ke dalam celah pengeriting.
- Anda akan mendengar bunyi bip secara berkala diikuti dengan empat bunyi bip cepat terus-menerus, yang menandakan pengeritingan telah selesai.
11 Saat Anda mendengar bunyi bip cepat empat kali berturut-turut, lepaskan rambut secara perlahan dan lembut dengan menjauhkan alat dari Anda.
12 Untuk mengeriting sisa rambut, ulangi langkah 6-11.

Tips dan Kiat

- Sisir rambut secara menyeluruh. Pastikan tidak ada yang kusut sebelum pengeritingan.
- Bagi rambut menjadi beberapa bagian. Jauhkan semua rambut yang belum dikeriting dari bukaan laras pengeriting.
- Gunakan lebih sedikit rambut untuk rambut yang lebih panjang dan/atau untuk mendapatkan hasil keriting yang lebih tegas.
- Pelintir rambut SATU KALI untuk memudahkannya masuk dalam bukaan laras pengeriting.
- Untuk hasil yang konsisten, hindari membagi rambut di kedua sisi laras pada saat bersamaan.
- Pastikan tidak ada untaian rambut yang lepas di dekat bukaan laras pengeriting.
- Letakkan rambut pada area celah dari laras pengeriting dan gunakan kontur dari bukaan untuk mengarahkan rambut ke dalam laras.
- Untuk mencegah putaran rambut yang berlebihan, hindari memasukkan terlalu banyak rambut ke dalam laras pengeriting. Pastikan rambut menyentuh area celah dan rambut tertahan kencang.

Keterangan:
- TEKAN dan TAHAN tombol pengeriting sampai Anda mendengar bunyi bip PERTAMA. Jika Anda melepaskan jari Anda dari tombol pengeriting sebelum bunyi bip PERTAMA, pengeritingan akan berhenti. Lepaskan rambut dan mulai dari awal.
- Alat ini dengan pintar mengenali masalah bila rambut tersangkut dan memperingati Anda dengan satu bunyi bip panjang. Untuk melindungi rambut Anda dari kerusakan akibat panas, alat akan mati dengan sendirinya. Lepaskan rambut Anda dan hidupkan perangkat sebelum mengeriting lagi.
- Beberapa uap mungkin terlihat selama penggunaan karena adanya kelembapan yang menguap karena panas.
- Tabung sangat panas. Jangan menyentuhnya.
- Anda mungkin mencium bau aneh dan mendengar bunyi desisan. Wajar saja karena ini disebabkan oleh generator ion.

Catatan: Alat ini dilengkapi fungsi mati otomatis. Alat mati secara otomatis setelah 60 menit tanpa penggunaan.

Setelah menggunakan:
1 Matikan alat dan cabut stekernya.
2 Letakkan di atas permukaan tahan panas sampai alat menjadi dingin.
3 Simpan di tempat yang aman dan kering serta bebas debu. Anda juga dapat menggantungnya pada lubang gantungannya.

Pembersihan dan Pemeliharaan:
1 Pastikan alat telah dimatikan dan didinginkan sebelum membersihkan permukaan alat dengan kain lembap.
2 Hilangkan residu yang tersisa di laras pengeriting setelah benar-benar dingin.
3 Masukkan aksesori pembersih ke dalam laras pengeriting dan gerakkan di sekitar tabung untuk membersihkan residu. Sebaiknya bersihkan tabung secara rutin.

Philips

BHB968
220-240 V; 50-60 Hz; 41-44 W
Diimpor oleh:
PT Philips Indonesia Commercial
Gedung Cibis Nine Lantai 10
Jl. T.B. Simatupang No. 2 RT. 001 RW. 005
Kel. Cilandak Timur, Kec. Pasar Minggu,
Jakarta Selatan 12560 – Indonesia
Negara Pembuat: Cina
No. Reg.:

Čeština

Úvod

- Odhalte svou vizáž od přirozených vln až po výrazné lokny. Požadovaného stylu lze dosáhnout postupnou změnou nastavitelného vyhřívaného válce od malého po velký.
- Na výběr máte ze 4 různých nastavení (SenseIQ, 210, 190, 170) pro různé typy vlasů.
- SenseIQ je šetrný režim s nastaveným časem a teplotou spárovanými s velikostí válce pro optimální výsledky.
- 3 směry natáčení (doleva, doprava a střídavě) vnesou do vašeho běžného natáčení více kreativity. Vlny doleva, vlny doprava – aby byly obě strany účesu dokonale symetrické – nebo střídavý směr natáčení, který střídáním směrů doleva a doprava vytváří dokonale přirozený vzhled.

Přehled

1 Zobrazení teploty/režimu
2 Tlačítko natáčení
3 Přepínač směru natáčení
4 Vypínač a tlačítko teploty
5 Závěsná smyčka
6 Natáčecí válec
7 Iontový výstup
8 Posuvné tlačítko velikosti válce
9 Příslušenství pro rozdělování vlasů
10 Příslušenství pro čištění válce
11 Pouzdro pro uchovávání (BHB968/10)

Jak si natáčet vlasy

1 Zapojte zástrčku do zásuvky.
2 Stiskněte a podržte tlačítko zapnutí/vypnutí ⏻, dokud se obrazovka displeje nerozsvítí.
- Zobrazí se SenseIQ nastavení režimu předvolby.
- Při zapnutí přístroje se aktivuje funkce ionizace, která vám zajistí větší lesk a méně zacuchání.
3 Pro volbu požadovaného nastavení přepínejte tlačítko zapnutí/vypnutí-170, 190, 210, SenseIQ.
- Jakmile je zahřátá kulma připravena k použití, kontrolka přestane blikat.
4 Posunutím vypínače (doleva nebo doprava) vyberte požadovaný směr natáčení.
5 Zatlačte posuvné tlačítko velikosti válce na požadovanou velikost kulmy.
6 Pomocí příslušenství pro rozdělování vlasů vyberte příslušné množství vlasů. Začněte pramenem vlasů širokým 2-3 cm.
7 Držte přístroj svisle s otevřenou částí natáčecí komory směrem od hlavy. Strana panelu s LED displejem by měla směřovat k vašim vlasům.
8 Pramen vlasů držte na jedné straně kulmy.
9 Vložte pramen vlasů do zahloubené části. Nechte vlasy projít skrze natáčecí komoru, přičemž přidržujte pramen vlasů směrem dolů.
10 STISKNĚTE a bez přerušení DRŽTE tlačítko natáčení ⦿, dokud neuslyšíte první pípnutí, poté můžete tlačítko pustit. Pramen vlasů bude automaticky natočen do komory.
- Jakmile je natáčení dokončeno, uslyšíte pravidelné pípání následované čtyřmi nepřerušovanými rychlými pípnutími.
11 Když uslyšíte čtyři nepřerušená rychlá pípnutí, pomalu a opatrně vlasy uvolněte tím, že přístroj oddálíte od sebe.
12 Chcete-li vytvořit lokny i na ostatních vlasech, opakujte kroky 6 až 11.

Tipy a triky

- Vlasy důkladně učešte. Ujistěte se, že před natáčením nejsou nikde zacuchané.
- Vlasy rozdělte do pramenů. Všechny vlasy, které právě nenatáčíte, udržujte mimo otvor natáčecí komory.
- U delších vlasů nebo když chcete vytvořit výraznější lokny, používejte menší množství vlasů.
- Aby se vlasy lépe vkládaly do otvoru natáčecí komory, JEDNOU je zatočte.
- Pro dosažení stejných výsledků je třeba, aby nedošlo k současnému rozdělení vlasů na obou stranách válce.
- Ujistěte se, že v blízkosti otvoru natáčecí komory nejsou žádné volné prameny.
- Založte vlasy do zahloubené části natáčecí komory a využijte tvarování otvoru k navedení vlasů do komory.
- Aby nedošlo k nadměrnému otáčení vlasů, nevkládejte do natáčecí komory příliš velké množství vlasů. Ujistěte se, že se vlasy nedotýkají zahloubené části a jsou napnuté.

Poznámky:
- STISKNĚTE a DRŽTE tlačítko natáčení, dokud neuslyšíte PRVNÍ pípnutí. Pokud uvolníte prsty z tlačítka natáčení před PRVNÍM pípnutím, natáčení se zastaví. Vyjměte vlasy a začněte znovu.
- Zařízení inteligentně rozezná, kdy jsou vlasy silně zacuchané, a upozorní vás na to jedním dlouhým pípnutím. Aby se zabránilo poškození vlasů horkem, zařízení se automaticky vypne. Před opětovným použitím kulmy uvolněte vlasy a zapněte zařízení.
- Během používání může být pozorován únik malého množství páry z důvodu odpařování vlhkosti způsobeného horkem.
- Válec je horký. Nedotýkejte se jej.
- Patrně ucítíte specifickou vůni a uslyšíte zvuk praskání. Jde o běžnou vlastnost způsobenou generátorem ionizace.

Přístroj je vybaven funkcí automatického vypnutí. Automaticky se vypne po 60 minutách bez používání.

Po použití:
1 Vypněte přístroj a odpojte ho ze sítě.
2 Položte přístroj na žáruvzdorný povrch, dokud nevychladne.
3 Skladujte na bezpečném, suchém a bezprašném místě. Přístroj můžete zavěsit za závěsnou smyčku.

Čištění a údržba:
1 Před čištěním povrchu přístroje vlhkým hadříkem se ujistěte, že je přístroj vypnutý a vychladlý.
2 Poté, co natáčecí komora zcela vychladne, odstraňte z ní veškeré nečistoty.
3 Při odstraňování nečistot vložte do natáčecí komory příslušenství pro čištění válce a pohybujte jím ve válci. Doporučujeme válec pravidelně čistit.

Dansk

Indledning

- Find det helt rigtige look – fra det naturlige til markante krøller. Den justerbare, opvarmede cylinder kan ændres gradvist fra lille til stor, så du får din ønskede stil.
- Du kan vælge mellem fire indstillinger (SenseIQ, 210, 190, 170) til forskellige hårtyper.
- SenseIQ er en plejetilstand med forudindstillet tid og temperatur, der passer til cylinderens størrelse, så der opnås optimale resultater.
- De tre krølleretninger (venstre, højre og skiftevis) tilfører mere kreativitet til dine krøllerutiner. Højrevendte krøller, venstrevendte krøller – så du kan krølle hver side i perfekt symmetri – eller højrevendte og venstrevendte krøller på skift, så du får et helt naturligt look.

Oversigt

1 Visning af temperatur/tilstand
2 Krølleknap
3 Krølleretningskontakt
4 Tænd/sluk-knap og temperaturknap
5 Ophængningskrog
6 Krøllecylinder
7 Ion-udgangshul
8 Skydeknap til cylinderstørrelse
9 Tilbehør til håropsætning
10 Tilbehør til rengøring af cylinder
11 Opbevaringsetui (BHB968/10)

Sådan krøller du hår

1 Sæt stikket i stikkontakten.
2 Tryk på tænd/sluk-knappen ⏻, indtil skærmen begynder at lyse.
- Den forudindstillede tilstand for indstillingen SenseIQ vises.
- Ion-funktionen aktiveres, når enheden tændes, og giver yderligere glans og reducerer krusning.
3 Tryk på tænd/sluk-knappen for at skifte til og vælge den ønskede indstilling – 170, 190, 210, SenseIQ.
- Indikatoren stopper med at blinke, når den opvarmede klemme er klar til brug.
4 Vælg den ønskede krølleretning ved at skubbe skyderknappen til den indstilling (venstre-højre-skiftevis).
5 Skub skydeknappen for cylinderstørrelse til den ønskede klemmestørrelse.
6 Med tilbehøret til håropsætning kan du bestemme mængden af hår. Start med en hårlok på 2-3 cm i bredden.
7 Hold enheden lodret med krøllekammerets åbne område vendt væk fra hovedet. Siden med LED-skærmen skal vende ned mod dit hår.
8 Hold hårlokken til den ene side af tangen.
9 Placér hårlokken i fordybningsområdet. Lad håret passere igennem krøllekammeret, samtidig med at du holder hårlokken nedad.
10 TRYK på og HOLD krølleknappen ⦿ nede, indtil du hører det første bip. Derefter kan du slippe knappen. Hårlokken krølles automatisk i kammeret.
- Du vil høre bip med jævne mellemrum efterfulgt af fire vedvarende hurtige bip, hvilket betyder, at krølningen er færdig.
11 Når du hører fire længere hurtige bip, skal du langsomt tage håret ud af enheden ved at bevæge det væk fra dig.
12 Gentag trin 6-11 for at krølle resten af håret.

Gode råd og fiduser

- Børst håret grundigt. Sørg for, at håret ikke er filtret inden krølning.
- Sæt dit hår op i lag. Hold alt det hår, du ikke arbejder med, væk fra krøllekammerets åbning.
- Brug mindre hårlokker til langt hår, og/eller hvis du ønsker mere markante krøller.
- Sno håret ÉN gang for at gøre det lettere at indsætte det i krøllekammerets åbning.
- Du kan få et ensartet resultat ved at undgå, at håret er opdelt på begge sider af cylinderen på samme tid.
- Sørg for, at der ikke er løse hår i nærheden af krøllekammerets åbning.
- Indsæt hår i krøllekammerets fordybning, og brug åbningens konturer til at guide håret ind i kammeret.
- Du kan undgå overdreven drejning af håret ved ikke at indsætte for meget hår i krøllekammeret. Sørg for, at håret er i kontakt med fordybningsområdet, og at håret holdes stramt.

Bemærkninger:
- TRYK på og HOLD krølleknappen nede, indtil du hører det FØRSTE bip. Hvis du flytter fingeren fra krølleknappen, inden det FØRSTE bip, stopper krølningen. Tag hårlokken ud, og start forfra.
- Apparatet er i stand til at registrere, om håret sidder fast, og advarer dig med et langt bip. Apparatet slukker automatisk for at beskytte håret mod varmeskader. Frigør håret, og tænd for enheden igen for at krølle videre.
- Der kan afgives damp under brug af enheden, da der pga. varmen fordamper fugt.
- Cylinderen er varm. Undgå at røre ved den.
- Du vil måske bemærke en særlig lugt og høre en hvislende lyd. Det er helt almindeligt, og skyldes ion-generatoren.

Apparatet har en auto-sluk-funktion. Det slukker automatisk, når det ikke er blevet brugt i 60 minutter.

Efter brug:
1 Sluk for apparatet, og tag stikket ud af stikkontakten.
2 Placer den på en overflade, der kan tåle varme, mens enheden køler ned.
3 Opbevar den på et sikkert og tørt sted, der er frit for støv. Du kan også hænge den op i ophængningsstroppen.

Rengøring og vedligeholdelse:
1 Sørg for, at enheden er slukket og afkølet, før enhedens overflade rengøres med en fugtig klud.
2 Fjern eventuelle rester fra krøllekammeret, når det er kølet helt af.
3 Indsæt tilbehøret til rengøring af cylinderen i krøllekammeret, og bevæg det omkring cylinderen for at fjerne resterne. Det anbefales at rengøre cylinderen regelmæssigt.

Deutsch

Einführung

- Gestalten Sie Ihren Look natürlich gewellt oder mit definierten Locken. Der anpassbare beheizte Lockenstab kann für den gewünschten Stil graduell von kleinen zu großen Locken wechseln.
- Sie können zwischen 4 Einstellungen (SenseIQ, 210, 190, 170) für verschiedene Haartypen wählen.
- SenseIQ ist ein sanfter Modus mit voreingestellter Zeit und Temperatur und einer bestimmten Größe des Lockenstabs, um ein optimales Ergebnis zu erzielen.
- Die 3 verstellbaren Lockenrichtungen (links, rechts und abwechselnd) bringen Kreativität in Ihre Lockenroutine. Nach rechts eingedrehte Locken, nach links eingedrehte Locken – für seitliche Locken in perfekter Symmetrie – oder abwechselnd eingedrehte Locken für eine Mischung aus in beide Richtungen eingedrehten Locken für einen völlig natürlichen Look.

Übersicht

1 Temperatur-/Modusanzeige
2 Lockentaste
3 Richtungsschalter für Locken
4 Ein/Aus-Taste und Temperaturschalter
5 Aufhängeöse
6 Lockenstab
7 Ionenauslass
8 Schieberegler Lockengröße
9 Zubehör zum Abteilen von Strähnen
10 Reinigungszubehör für Lockenstab
11 Aufbewahrungstasche (BHB968/10)

So locken Sie das Haar

1 Verbinden Sie das Netzkabel mit einer Steckdose.
2 Halten Sie die Ein-/Ausschalttaste ⏻ gedrückt, bis das Display aufleuchtet.
- Der voreingestellte Modus SenseIQ wird angezeigt.
- Die Ionen-Funktion wird aktiviert, sobald das Gerät eingeschaltet ist. Sie verleiht Ihrem Haar mehr Glanz und sorgt dafür, dass es weniger widerspenstig ist.
3 Wechseln Sie mit der Ein-/Ausschalttaste zur gewünschten Einstellung-170, 190, 210, SenseIQ.
- Die Anzeige hört auf zu blinken, wenn der beheizte Lockenstab einsatzbereit ist.
4 Wählen Sie Ihre gewünschte Lockenrichtung mit dem Schieberegler (links, rechts und abwechselnd).
5 Schieben Sie den Schieberegler für die Lockenstabgröße auf das gewünschte Maß.
6 Ermitteln Sie die Dicke der Haarsträhne mithilfe des Zubehörs für die Strähnenunterteilung. Beginnen Sie mit einer 2–3 cm dicken Haarsträhne.
7 Halten Sie das Gerät senkrecht, sodass die Knopfleiste zu Ihnen und die offene Seite der Lockenkammer nicht zum Kopf zeigt. Die Seite mit dem LED-Anzeigebereich sollte dabei auf Ihr Haar zeigen.
8 Halten Sie die Haarsträhne auf einer Seite der Lockenzange.
9 Legen Sie die Haarsträhne in die Vertiefung. Lassen Sie das Haar durch die Lockenkammer gleiten. Halten Sie dabei die Haarsträhne nach unten.
10 HALTEN Sie die Lockentaste ⦿ kontinuierlich GEDRÜCKT, bis Sie den ersten Signalton hören. Dann können Sie die Taste loslassen. Die Haarsträhne wird automatisch in der Kammer eingezogen.
- Sie hören in regelmäßigen Abständen Signaltöne gefolgt von vier gleichmäßigen schnellen Signaltönen. Dies zeigt an, dass die Lockung abgeschlossen ist.
11 Wenn Sie vier gleichmäßige schnelle Signaltöne hören, geben Sie das Haar langsam und vorsichtig frei, indem Sie das Gerät vom Kopf wegbewegen.
12 Um Locken für das restliche Haar zu stylen, wiederholen Sie die Schritte 6 bis 11.

Tipps und Tricks

- Kämmen Sie das Haar sorgfältig. Stellen Sie sicher, dass das Haar frei von Knoten ist, bevor Sie den Lockenstab verwenden.
- Teilen Sie das Haar in Strähnen. Halten Sie nicht verwendete Haarsträhnen von der Öffnung der Lockenkammer fern.
- Bei längeren Haaren und/oder zum Stylen von definierteren Locken sollten Sie dünnere Strähnen verwenden.
- Drehen Sie die Haarsträhne EINMAL, damit sie leichter in die Öffnung der Lockenkammer gelegt werden kann.
- Um gleichmäßige Ergebnisse zu erzielen, sollte sich das Haar immer nur auf einer Seite des Lockenstabs befinden.
- Stellen Sie sicher, dass sich keine losen Strähnen in der Nähe der Öffnung der Lockenkammer befinden.
- Legen Sie die Haarsträhne in die Vertiefung der Lockenkammer, und halten Sie sich an die Konturen der Öffnung, um das Haar in die Kammer zu führen.
- Um zu vermeiden, dass sich zu viel Haar eindreht, legen Sie nicht zu dicke Haarsträhnen in die Lockenkammer. Stellen Sie sicher, dass Ihr Haar die Vertiefung berührt und straff gehalten wird.

Anmerkungen:
- HALTEN Sie die Lockentaste GEDRÜCKT, bis Sie den ERSTEN Signalton hören. Wenn Sie die Lockentaste loslassen, bevor Sie den ERSTEN Signalton hören, wird keine Locke geformt. Entnehmen Sie die Haarsträhne, und beginnen Sie von vorne.
- Das Gerät erkennt, wenn sich eine Haarsträhne ernsthaft verfangen hat, und warnt Sie mit einem langen Signalton. Um Ihr Haar vor Schäden durch Überhitzung zu schützen, wird das Gerät automatisch ausgeschaltet. Befreien Sie Ihre Haare, und schalten Sie das Gerät ein, bevor Sie mit dem Stylen von Locken fortfahren.
- Während der Anwendung kann es sein, dass Dampf von den Haaren aufsteigt, weil durch die Hitzeeinwirkung Feuchtigkeit verdampft.
- Der Lockenstab ist heiß. Fassen Sie ihn nicht an.
- Möglicherweise können Sie einen speziellen Geruch oder ein zischendes Geräusch wahrnehmen. Dies ist völlig normal und wird durch die Ionenerzeugung ausgelöst.

Das Gerät verfügt über eine Abschaltautomatik. Es schaltet sich nach 60 Minuten Inaktivität automatisch aus.

Nach der Verwendung:
1 Schalten Sie das Gerät aus, und ziehen Sie den Netzstecker aus der Steckdose.
2 Legen Sie das Gerät auf eine hitzebeständige Unterlage, und lassen Sie es abkühlen.
3 Bewahren Sie das Gerät an einem sicheren, trockenen und staubfreien Ort auf. Sie können das Gerät auch an der Aufhängeöse aufhängen.

Reinigung und Wartung:
1 Stellen Sie sicher, dass das Gerät ausgeschaltet und abgekühlt ist, bevor Sie die Oberfläche des Geräts mit einem feuchten Tuch reinigen.
2 Entfernen Sie nach vollständigem Abkühlen der Lockenkammer eventuelle Rückstände aus der Kammer.
3 Setzen Sie das Reinigungszubehör für den Lockenstab in die Lockenkammer ein und drehen Sie es im Lockenstab hin und her, um die Rückstände zu entfernen. Es wird empfohlen, den Lockenstab regelmäßig zu reinigen.

Eesti

Tutvustus

- Avastage oma välimus loomulikest lainetest kuni tugevate lokkideni. Reguleeritav soojendusega rull võib soovitud stiili saavutamiseks järk-järgult muutuda väikesest suureks.
- Saate erinevate juuksetüüpide jaoks valida 4 erineva seadistuse vahel (SenseIQ, 210, 190, 170).
- SenseIQ on hooldusrežiim eelseadistatud aja ja temperatuuriga, mis on optimaalsete tulemuste saavutamiseks ühendatud rulli suurusega.
- 3 lokkide tegemise suunda (vasak, parem ja vaheldumisi) muudavad lokkide tegemise loomingulisemaks. Saavutage täiuslik sümmeetria parem- ja vasakpoolsete lokkide vahel või kombineerige parem- ja vasakpoolseid lokke, et saavutada täiesti loomuliku välimusega lokid.

Ülevaade

1 Temperatuuri-/režiiminäit
2 Lokkide tegemise nupp
3 Lokkide tegemise suunalüliti
4 Sees/väljas nupp ja temperatuuri nupp
5 Riputusaas
6 Lokkide tegemise rull
7 Ionisaator
8 Rulli suuruse liugur
9 Juuksesalkude jaotamise tarvik
10 Rulli puhastamise tarvik
11 Vutlar (BHB968/10)

Juuste lokkimine

1 Sisestage pistik elektrivõrgu seinakontakti.
2 Vajutage ja hoidke võimsuse sees/väljas nuppu ⏻ all, kuni ekraan süttib põlema.
- Kuvatakse eelseadistuse režiimi SenseIQ seadistus.
- Ioonivoo funktsioon aktiveeritakse seadme sisselülitamisel. Ioonivoo funktsioon lisab läiget ning vähendab juuste kahusust.
3 Lülitage sees/väljas nuppu, et valida soovitud seadistus – 170, 190, 210, SenseIQ.
- Kui soojendusega tangid on kasutamiseks valmis, lakkab märgutuli vilkumast.
4 Valige soovitud lokisuund, lükates liugurit (vasak-parem-vaheldumisi).
5 Lükake rulli suuruse liugur soovitud tangisuurusele.
6 Määrake juuste kogus juuksesalkude jaotamise tarviku abil. Alustage 2-3 cm laiuse juuksesalguga.
7 Hoidke seadet vertikaalselt, nii et lokkide tegemise kambri avatud osa on peast eemale suunatud. LED-ekraani paneeli külg peaks olema suunatud teie juuste poole.
8 Hoidke juuksesalk tangide ühel küljel.
9 Asetage juuksesalk sisemisele alale. Laske juustel läbi lokkide tegemise kambri langeda, hoides juuksesalku altpoolt kinni.
10 VAJUTAGE ja HOIDKE lokkide tegemise nuppu ⦿ katkematult all, kuni kuulete esimest piiksu, seejärel võite nupu lahti lasta. Juuksesalk koolutatakse automaatselt kambrisse.
- Lokkide tegemise ajal kuulete regulaarse vahemikuga nelja järjestikkust kiiret piiksu, mis näitab, et lokkimine on lõpetatud.
11 Kui kuulete nelja järjestikkust kiiret piiksu, laske juuksed aeglaselt ja õrnalt välja, liigutades seadet endast eemale.
12 Ülejäänud juuste lokkimiseks korrake samme 6-11.

Nõuanded ja nipid

- Kammige juuksed korralikult. Enne lokkide tegemist veenduge, et ei esine pusasid.
- Eraldage juuksed salkudeks. Hoidke kõik mittetöödeldavad juuksed lokkide tegemise kambri avast eemal.
- Pikemate juuste korral ja/või tugevamate lokkide saamiseks töödelge vähem juukseid korraga.
- Pöörake salku ÜHE pöörde võrra, et seda oleks lihtsam lokkide tegemise kambri avasse asetada.
- Ühtlase tulemuse saavutamiseks vältige juuste jaotamist samal ajal mõlemale rulli poolele.
- Veenduge, et lokkide tegemise kambri ava ümbrusesse ei satuks lahtiseid salke.
- Asetage juuksed lokkide tegemise kambri sisemisele alale ja kasutage juuste kambrisse suunamiseks ava kontuure.
- Juuste liigse keerdumise vältimiseks ärge pange lokkide tegemise kambrisse korraga liiga palju juukseid. Veenduge, et juuksed puutuvad vastu sisemist ala ja et juuksed on pingul.

Märkused
- VAJUTAGE lokkide tegemise nuppu ja HOIDKE seda all, kuni kuulete ESIMEST piiksu. Kui eemaldate sõrmed lokkide tegemise nupult enne ESIMEST piiksu, siis lokkide tegemine lõpetatakse. Eemaldage juuksed ja alustage otsast peale.
- Seade tuvastab nutikalt, kui juuksed on kõvasti kinni jäänud, ja hoiatab teid ühe pika piiksuga. Juuste kuumakahjustuse vältimiseks lülitub seade automaatselt välja. Vabastage juuksed ja enne lokkide uuesti tegemist lülitage seade sisse.
- Kuumuse tagajärjel aurustuva niiskuse tõttu võib kasutamisel eralduda veidi auru.
- Rull on kuum. Vältige selle puudutamist.
- Võite tunda iseäralikku lõhna ja kuulda sisisevat häält. See on tavaline, sest neid tekitab ioonigeneraator.

Seadmel on automaatse väljalülitumise funktsioon. Seade lülitub 60 minuti pärast automaatselt välja, kui seda ei kasutata.

Pärast kasutamist toimige järgmiselt.
1 Lülitage seade välja ja eemaldage toitejuhe seinakontaktist.
2 Asetage see kuumusekindlale pinnale, kuni seade maha jahtub.
3 Hoidke ohutus ja kuivas tolmuvabas kohas. Võite selle ka riputusaasa abil üles riputada.

Puhastamine ja hooldus
1 Enne seadme pinna puhastamist niiske lapiga veenduge, et seade on välja lülitatud ja jahtunud.
2 Eemaldage lokkide tegemise kambrisse jäänud jäägid pärast selle täielikku jahtumist.
3 Sisestage puhastamise tarvik lokkide tegemise kambrisse ja liigutage seda jääkide eemaldamiseks ümber rulli. Rulli tuleks puhastada regulaarselt.

Español

Introducción

- Descubre tu peinado, desde unas ondas naturales hasta unos rizos definidos. El cilindro caliente ajustable puede cambiar gradualmente de pequeño a grande para lograr el estilo que desees.
- Puedes elegir entre 4 ajustes diferentes (SenseIQ, 210, 190, 170) para distintos tipos de pelo.
- SenseIQ es un modo de cuidado del pelo con el tiempo predefinido y la temperatura ajustada al tamaño del cilindro para obtener resultados óptimos.
- Las tres direcciones de rizado (izquierda, derecha y alternadas) añaden un toque de creatividad a tu rutina de rizado. Con rizos hacia la derecha y hacia la izquierda, puedes rizar cada lado de forma perfectamente simétrica, o usar el rizado alternado para combinar rizos en ambas direcciones y obtener un aspecto completamente natural.

Descripción general

1 Pantalla de temperatura/modo
2 Botón de rizado
3 Rueda de dirección de rizado
4 Botón de encendido/apagado y botón de temperatura
5 Anilla para colgar
6 Cilindro de rizado
7 Salida de iones
8 Control deslizante del tamaño del cilindro
9 Accesorio para dividir el cabello
10 Accesorio de limpieza del cilindro
11 Funda de viaje (BHB968/10)

Cómo rizar el cabello

1 Enchufe la clavija a una toma de corriente.
2 Mantén pulsado el botón de encendido/apagado ⏻ hasta que se encienda la pantalla.
- Aparecerá el ajuste SenseIQ de modo predefinido.
- La función de iones se activa al encender el aparato para proporcionar brillo adicional y reducir el encrespado.
3 Alterna entre el botón de encendido/apagado para seleccionar el ajuste deseado: 170, 190, 210, SenseIQ.
- El indicador dejará de parpadear cuando la tenacilla caliente esté lista para su uso.
4 Elige la dirección de rizado que quieras utilizando el botón deslizante (izquierda-derecha-alterna).
5 Mueve el control deslizante del tamaño del cilindro para lograr el tamaño de tenacilla deseado.
6 Determine la cantidad de cabello con la ayuda del accesorio para dividir el pelo. Comienza con un mechón de 2-3 cm de ancho.
7 Sostén el aparato en posición vertical con la zona abierta de la cámara de rizado mirando en sentido contrario a la cabeza. El lateral del panel de la pantalla LED debe estar mirando hacia el pelo.
8 Mantén el mechón de pelo a un lado de la tenacilla.
9 Coloque el mechón de pelo en la zona hueca. Pase el pelo a través de la cámara de rizado mientras sujeta el mechón de pelo hacia abajo.
10 MANTÉN PULSADO el botón de rizado ⦿ hasta que oigas el primer pitido; entonces puedes soltar el botón. El mechón de pelo se rizará automáticamente en la cámara.
- Durante el proceso de rizado, escucharás pitidos a intervalos regulares seguidos de cuatro pitidos rápidos continuos, lo que indica que el rizado ha finalizado.
11 Cuando oigas los cuatro pitidos rápidos continuos, saca el pelo despacio y con suavidad alejando el aparato de ti.
12 Para moldear el pelo restante, repite los pasos 6 a 11.

Consejos y trucos

- Peine bien el pelo. Asegúrese de que no tiene enredos antes de empezar a rizar.
- Divida el pelo en secciones. Mantenga todas las secciones de pelo que no esté rizando alejadas de la abertura de la cámara de rizado.
- Utiliza cantidades más pequeñas para cabellos más largos o para conseguir rizos más definidos.
- Gire el mechón UNA VEZ para introducirlo por la abertura de la cámara de rizado con más facilidad.
- Para conseguir unos resultados uniformes, evite dividir el pelo a ambos lados del cilindro al mismo tiempo.
- Asegúrese de que no haya mechones sueltos próximos a la abertura de la cámara de rizado.
- Coloca el pelo en la zona hueca de la cámara de rizado y utiliza los contornos de la abertura como guía para introducir el pelo en la cámara.
- Para evitar que el pelo se rice demasiado, no introduzca demasiado pelo en la cámara de rizado. Asegúrate de que el pelo está en contacto con la zona hueca y de mantenerlo estirado.

Notas:
- MANTÉN PULSADO el botón de rizado hasta que oigas el PRIMER pitido. Si sueltas el botón de rizado antes del PRIMER pitido, el rizado se detendrá. Retira el mechón y vuelve a empezar.
- El aparato detecta automáticamente el momento en que el pelo se queda atascado y le avisa con un pitido largo. Para proteger el pelo del calor excesivo, el aparato se apaga automáticamente. Retire el pelo y encienda el dispositivo antes de volver a utilizarlo.
- Es posible que aparezca vapor mientras estás utilizando al aparato; esto se debe a que la humedad se evapora con el calor.
- El cilindro está muy caliente. No lo toque.
- Es posible que se desprenda un olor característico y que se oiga un chisporroteo. Esto es habitual y se debe al generador de iones.

Nota: El aparato dispone de una función de apagado automático. Se apaga automáticamente después de 60 minutos de inactividad.

Después del uso:
1 Apague el aparato y desenchúfelo.
2 Colócalo en una superficie resistente al calor hasta que el aparato se enfríe.
3 Guárdalo en un lugar seguro, seco y sin polvo. También puedes guardarlo colgándolo por su anilla.

Limpieza y mantenimiento:
1 Asegúrate de que el aparato está apagado y de que se haya enfriado antes de limpiar la superficie del aparato con un paño húmedo.
2 Quita los residuos que queden en la cámara de rizado después de que se haya enfriado completamente.
3 Inserta el accesorio de limpieza en la cámara de rizado y muévelo alrededor del cilindro para limpiar los residuos. Se recomienda limpiar el cilindro con regularidad.

Français

Introduction

- Des boucles naturelles aux boucles structurées, choisissez votre style. Le corps chauffant réglable peut passer progressivement de petit à grand jusqu'à obtention du résultat souhaité.
- Vous pouvez choisir entre quatre réglages (SenseIQ, 210, 190, 170) pour différents types de cheveux.
- SenseIQ est un mode de soin avec une durée et une température prédéfinies associées à la taille du corps chauffant pour des résultats optimaux.
- Les 3 sens de bouclage (gauche, droite et alterné) vous permettent de laisser libre cours à votre créativité et de boucler vos cheveux selon vos envies : boucles à gauche et boucles à droite de chaque côté du visage pour une symétrie parfaite ou boucles alternées dans les deux sens pour un style 100 % naturel.

Aperçu

1 Affichage du mode/de la température
2 Bouton de bouclage
3 Réglage du sens de la boucle
4 Bouton marche/arrêt et bouton de température
5 Anneau de suspension
6 Corps chauffant
7 Prise ionique
8 Curseur de taille du corps chauffant
9 Accessoire de séparation des cheveux
10 Accessoire de nettoyage du corps chauffant
11 Trousse de rangement (BHB968/10)

Comment boucler vos cheveux

1 Branchez la fiche sur la prise d'alimentation.
2 Appuyez sur le bouton marche/arrêt ⏻ jusqu'à ce que l'afficheur s'allume.
- Le réglage SenseIQ du mode prédéfini s'affiche.
- La fonction ionique est activée quand l'appareil est allumé, pour plus de brillance et moins de frisottis.
3 Utilisez le bouton marche/arrêt pour sélectionner le réglage souhaité : 170, 190, 210, SenseIQ.
- Le voyant cesse de clignoter lorsque la pince chauffante est prête à être utilisée.
4 Sélectionnez le sens de bouclage de votre choix en poussant le curseur (gauche-droite-alterné).
5 Poussez le curseur de taille du corps chauffant jusqu'à la taille de pince souhaitée.
6 Déterminez la quantité de cheveux grâce à l'accessoire de séparation des cheveux. Commencez par une mèche de 2-3 cm de largeur.
7 Maintenez l'appareil verticalement, la partie ouverte de la chambre de bouclage dos à la tête. Le côté de l'afficheur LED doit être orienté vers les cheveux.
8 Garez la mèche de cheveux d'un côté de la pince.
9 Placez la mèche de cheveux sur la surface incurvée. Introduisez les cheveux dans la chambre de bouclage tout en tirant la mèche vers le bas.
10 APPUYEZ sur le bouton de bouclage ⦿ et MAINTENEZ-LE continuellement ENFONCÉ jusqu'à ce que vous entendiez le premier bip. Vous pouvez alors relâcher le bouton. La mèche de cheveux va se boucler automatiquement à l'intérieur de la chambre.
- Vous entendrez quelques bips à intervalles réguliers, suivis de quatre bips rapides émis de façon continue et indiquant la fin du bouclage.
11 Lorsque vous entendez les quatre bips rapides et continus, libérez lentement et délicatement les cheveux en éloignant l'appareil de vous.
12 Pour boucler le reste des cheveux, répétez les étapes 6-11.

Conseils et astuces

- Brossez soigneusement vos cheveux. Pensez à démêler vos cheveux avant de les boucler.
- Séparez les cheveux en mèches. Maintenez tous les cheveux inutilisés à l'écart de l'ouverture de la chambre.
- Utilisez moins de cheveux à la fois pour les cheveux plus longs et/ou si vous souhaitez obtenir des boucles plus nettes.
- Torsadez les cheveux UNE SEULE FOIS pour pouvoir les insérer plus facilement dans l'ouverture de la chambre de bouclage.
- Pour obtenir la même coiffure jour après jour, veillez à ne pas répartir vos cheveux des deux côtés du corps chauffant en même temps.
- Veillez à éloigner les mèches libres de l'ouverture de la chambre de bouclage.
- Placez vos cheveux sur la surface incurvée de la chambre de bouclage et utilisez les contours de l'ouverture pour les introduire dans la chambre.
- Pour empêcher les cheveux de rouler, évitez de placer une mèche trop épaisse dans la chambre de bouclage. Veillez à ce que vos cheveux soient en contact direct avec la surface incurvée et qu'ils soient bien tendus.

Remarques :
- APPUYEZ sur le bouton de bouclage et MAINTENEZ-LE ENFONCÉ jusqu'à ce que vous entendiez le PREMIER bip. Si vous relâchez le bouton de bouclage avant d'entendre le PREMIER bip, le bouclage s'arrête. Retirez les cheveux et recommencez.
- L'appareil reconnaît de façon intelligente lorsque les cheveux sont coincés et vous alerte en émettant un bip long. Pour éviter d'endommager vos cheveux à cause d'une surchauffe, l'appareil s'éteindra automatiquement. Dégagez vos cheveux et allumez l'appareil avant de procéder à une nouvelle série de boucles.
- Il est possible qu'un peu de vapeur s'échappe de l'appareil lors de son utilisation en raison de l'évaporation de l'humidité due à la chaleur.
- Le corps chauffant est brûlant. Évitez de le toucher.
- Il est possible que vous sentiez une odeur particulière et entendiez un crissement. Ce phénomène est normal et est causé par le diffuseur d'ions.

l'appareil dispose d'une fonction d'arrêt automatique. Il s'éteint automatiquement après 60 minutes d'inactivité.

Après utilisation :
1 Arrêtez l'appareil et débranchez-le.
2 Laissez l'appareil refroidir sur une surface résistant à la chaleur.
3 Rangez-le dans un endroit sûr et sec, à l'abri de la poussière. Vous pouvez également accrocher l'appareil par son anneau de suspension.

Nettoyage et entretien :
1 Veillez à ce que l'appareil soit éteint et qu'il ait refroidi avant d'utiliser de nettoyer la surface de l'appareil avec un chiffon humide.
2 Enlevez les résidus de la chambre de bouclage une fois qu'elle est complètement refroidie.
3 Insérez l'accessoire de nettoyage dans la chambre de bouclage et déplacez-le dans le corps chauffant pour éliminer les résidus. Il est recommandé de nettoyer régulièrement le corps chauffant.

Hrvatski

Uvod

- Otkrijte frizuru koja vam pristaje, od prirodnih valova do definiranih kovrča. Podesiva grijana cijev se može postupno mijenjati, od uske do široke, kako biste postigli željeni stil.
- Postoje 4 postavke (SenseIQ, 210, 190, 170) koje možete odabrati za različite tipove kose.
- SenseIQ je nježan način rada s unaprijed postavljenim vremenom i temperaturom uparenima s veličinom cijevi za postizanje optimalnih rezultata.
- 3 smjera kovrčanja (lijevo, desno i kombinirano) unose veću kreativnost u rutinu kovrčanja. Kovrče okrenute udesno, kovrče okrenute ulijevo – svaku stranu možete oblikovati savršeno simetrično – ili funkcija kombiniranog kovrčanja za kombinaciju kovrča usmjerenih desno i lijevo koje frizuri pružaju potpuno prirodan izgled.

Pregled

1 Zaslon temperature / načina rada
2 Gumb za kovrčanje
3 Prekidač za smjer kovrčanja
4 Gumb za uključivanje/isključivanje i gumb za promjenu temperature
5 Kvačica za vješanje
6 Cijev za kovrčanje
7 Izlaz za ione
8 Klizač za veličinu cijevi
9 Nastavak za obuhvaćanje kose
10 Dodatak za čišćenje cijevi
11 Torbica (BHB968/10)

Kako nakovrčati kosu

1 Umetnite utikač u utičnicu.
2 Pritisnite gumb za uključivanje/isključivanje ⏻ i držite ga dok zaslon ne zasvijetli.
- Prikazat će se postavka SenseIQ zadanog načina rada.
- Funkcija iona aktivira se kada se uređaj uključi i osigurava dodatni sjaj te smanjuje statički elektricitet.
3 Pomoću gumba za uključivanje, isključivanje odaberite željenu postavku – 170, 190, 210, SenseIQ.
- Indikator će prestati treperiti kada grijana hvataljka bude spremna za uporabu.
4 Odaberite željeni smjer kovrča povlačenjem klizača (lijevo, desno, naizmjenično).
5 Gurnite klizač veličine cijevi na željenu veličinu.
6 Odredite količinu kose pomoću nastavka za razdvajanje kose. Započnite s pramenom širine 2 – 3 cm.
7 Držite uređaj uspravno tako da otvoreno područje odjeljka za kovrčanje bude okrenuto dalje od glave. Strana s LED zaslonom treba biti okrenuta prema vašoj kosi.
8 Držite pramen kose s jedne strane hvataljke.
9 Pramen kose stavite u udubljenje. Pustite kosu da prođe kroz odjeljak za kovrčanje, istovremeno držeći pramen kose prema dolje.
10 Pritisnite gumb za kovrčanje ⦿ i zadržite pritisak sve dok ne začujete prvi zvučni signal, nakon čega možete pustiti gumb. Pramen kose u odjeljku automatski će se nakovrčati.
- Čut ćete zvučne signale u pravilnim razmacima, a nakon toga četiri kontinuirana brza zvučna signala koja označavaju da je kovrčanje dovršeno.
11 Kada čujete četiri kontinuirana brza zvučna signala polako i nježno izvucite kosu odmicanjem uređaja od sebe.
12 Za kovrčanje ostatka kose ponovite korake od 6. do 11.

Savjeti i trikovi

- Temeljito počešljajte kosu. Prije kovrčanja provjerite da u kosi nema čvorova.
- Podijelite kosu na pramenove. Pramenove koje ne kovrčate udaljite od otvora odjeljka za kovrčanje.
- Za dužu kosu i/ili izraženije kovrče na dugačkoj kosi uzimajte manje količine kose.
- JEDNOM uvrnite kosu kako biste olakšali njezino postavljanje u otvor odjeljka za kovrčanje.
- Kako biste postizali dosljedne rezultate, izbjegavajte istovremeno razdvajanje kose na obje strane cijevi.
- Blizu otvora odjeljka za kovrčanje ne smije biti slobodnih vlasi.
- Stavite kosu u udubljenje odjeljka za kovrčanje i pomoću kontura otvora usmjerite kosu u odjeljak.
- Kako biste spriječili prekomjerno okretanje kose, u odjeljak za kovrčanje nemojte stavljati previše kose. Pazite da kosa dodiruje udubljenje te da je držite zategnutom.

Napomene:
- PRITISNITE i ZADRŽITE gumb za kovrčanje dok ne začujete PRVI zvučni signal. Ako prst podignete s gumba za kovrčanje prije PRVOG zvučnih signala, kovrčanje će se zaustaviti. Izvadite kosu i počnite ispočetka.
- Aparat inteligentno prepoznaje kosu koja se zaplela te vas na to upozorava jednim dugim zvučnim signalom. Kako bi se spriječilo oštećenje kose zbog topline, aparat će se automatski isključiti. Prije ponovnog kovrčanja oslobodite kosu i uključite aparat.
- Možda ćete tijekom uporabe zamijetiti malo pare uslijed isparavanja vlage zbog topline.
- Cijev je vruća. Nemojte je dodirivati.
- Možda ćete osjetiti specifičan miris i zvuk. To je uobičajeno jer ih stvara generator iona.

Aparat ima funkciju automatskog isključivanja. Automatski će se isključiti ako se ne koristi 60 minuta.

Nakon uporabe:
1 Isključite aparat i iskopčajte ga.
2 Stavite uređaj na površinu otpornu na toplinu dok se ne ohladi.
3 Čuvajte ga na sigurnom i suhom mjestu na kojem nema prašine. Možete ga i objesiti koristeći petlju za vješanje.

Čišćenje i održavanje:
1 Prije čišćenja površine uređaja vlažnom krpom provjerite je li uređaj isključen i je li se ohladio.
2 Uklonite ostatke iz odjeljka za kovrčanje nakon što se u potpunosti ohladi.
3 Umetnite dodatak za čišćenje u odjeljak za kovrčanje te ga pomičite oko cijevi kako biste očistili ostatke. Preporučuje se redovito čišćenje cijevi.

Italiano

Introduzione

- Scopri il tuo miglior look dall'ondulazione naturale ai riccioli di piega. La spazzola termica regolabile cambia dimensione gradualmente per ottenere lo stile desiderato.
- Si può scegliere tra 4 dimensioni (SenseIQ, 210, 190, 170) per tipi di pettinature differenti.
- SenseIQ imposta la modalità con tempi e temperature abbinate alla dimensione di spazzola per ottenere risultati ottimali.
- Le 3 direzioni di arricciatura regolabili (sinistra, destra e alternata) aumentano le soluzioni creative. Ricci con punte rivolte a destra e a sinistra, per la perfetta simmetria, oppure alternati per ottenere un mix di ricci destri e sinistri con effetto molto naturale.

Panoramica

1 Display temperatura/modalità
2 Pulsante di arricciatura
3 Interruttore per la scelta della direzione di arricciatura
4 Pulsante on/off e pulsante temperatura
5 Anello
6 Cilindro di arricciatura
7 Apertura di ionizzazione
8 Cursore regolazione dimensione spazzola
9 Accessori per dividere i capelli in ciocche
10 Accessorio per la pulizia del cilindro
11 Custodia (BHB968/10)

Modalità di arricciatura

1 Collegare la presa a una spina di alimentazione.
2 Agire sul pulsante on/off ⏻ fino a illuminazione display.
- Compare la modalità SenseIQ impostata.
- La funzione di ionizzazione si attiva all'accensione dell'apparecchio, per più brillantezza e meno increspatura del capello.
3 Tramite l'interruttore di avvio selezionare la dimensione desiderata:170, 190, 210, SenseIQ.
- Quando l'apparecchio è pronto all'uso, il lampeggio spia scompare.
4 Scegliere il senso di arricciatura desiderato agendo sul cursore (sinistro-destro alternativamente).
5 Portare il cursore in corrispondenza della dimensione di spazzola desiderata.
6 Stabilire la quantità di capelli utilizzando l'accessorio per dividere i capelli in ciocche. Iniziare con una ciocca larga 2 - 3 cm.
7 Tenere l'apparecchio in posizione verticale con il lato libero del vano di arricciatura fuori ingombro dalla testa. Il display a LED deve essere rivolto verso i capelli.
8 Tenere la ciocca di capelli lateralmente alla spazzola.
9 Appoggiare la ciocca di capelli sull'area di passaggio. Far passare i capelli attraverso il vano di arricciatura tenendo la ciocca verso il basso.
10 PREMERE il pulsante di arricciatura ⦿ fino ad udire il primo segnale acustico, quindi rilasciarlo. La ciocca si arriccerà automaticamente nel vano.
- L'arricciatura termina dopo l'emissione di più segnali a intervalli regolari seguiti da quattro segnali in rapida successione.
11 A questo punto (dopo 4 segnali in rapida successione) allontanare la spazzola dai capelli lentamente e delicatamente.
12 Per arricciare gli altri capelli, ripetere i passaggi da 6 a 11.

Suggerimenti

- Pettinare i capelli accuratamente. Accertarsi che non vi siano nodi prima di arricciarli.
- Dividere i capelli in ciocche. Tenere il resto dei capelli a distanza dall'apertura del vano di arricciatura
- Dividere i capelli in ciocche meno folte per capelli lunghi e/o per ottenere riccioli più marcati.
- Attorcigliare i capelli UNA VOLTA per agevolare l'introduzione nell'apertura del vano di arricciatura.
- Per ottenere risultati uniformi, evitare che i capelli si dividano sui due lati del cilindro allo stesso tempo.
- Assicurarsi che in prossimità dell'apertura del vano di arricciatura non siano presenti capelli.
- Posizionare i capelli nella camera di arricciatura utilizzando come guida il vano profilato della camera.
- Evitare di inserire quantità di capelli eccessive nel vano di arricciatura. Assicurarsi del contatto tra i capelli ben tesi e il vano.

Note:
- Tenere PREMUTO il pulsante di avvio fino ad udire il PRIMO segnale acustico. L'operazione di arricciatura si interrompe al rilascio del pulsante prima del PRIMO segnale. Allontanare i capelli dalla spazzola e ripetere l'operazione.
- L'apparecchio rileva l'eventuale presenza di capelli incastrati ed emette un segnale acustico prolungato di avviso. Per proteggere i capelli da danni da calore eccessivo, l'apparecchio si spegne automaticamente. Rimuovere i capelli dall'apparecchio e riaccenderlo prima di procedere con l'arricciatura.
- Il riscaldamento della spazzola durante l'uso può causare emissione di vapore.
- La spazzola è molto calda. Evitare di toccarlo.
- Si potrebbe percepire un odore particolare e sentire uno sfrigolio. È un fenomeno comune causato dal generatore di ioni.

l'apparecchio dispone della funzione di spegnimento automatico, per cui si spegne automaticamente dopo 60 minuti di inutilizzo.

Dopo l'uso:
1 Spegnete l'apparecchio e staccate la spina.
2 Deporre la spazzola su una superficie resistente al calore fino a completo raffreddamento.
3 Riporre in luogo sicuro, asciutto, privo di polvere. Eventualmente appendere l'apparecchio tramite apposito anello.

Pulizia e manutenzione
1 Prima di procedere alla pulizia esterna mediante panno umido disinserire l'apparecchio e lasciarlo raffreddare completamente.
2 Asportare eventuali residui dalla camera di arricciatura con apparecchio a temperatura ambiente.
3 Per asportare i residui inserire l'accessorio per la pulizia nella camera di arricciatura passandolo sulla spazzola. La spazzola deve essere pulita frequentemente.

Latviešu

Ievads

- Iegūstiet savu kāroto izskatu — no dabiskām lokām līdz skaistām sprogām. Regulējamajam karsējamajam cilindram var pakāpeniski mainīt izmēru no maza uz lielu, lai jūs varētu iegūt savu kāroto izskatu.
- Ir pieejami četri dažādi iestatījumi (SenseIQ, 210, 190, 170) dažādiem matu tipiem.
- SenseIQ ir kopjošs režīms ar iepriekš iestatītu laiku un temperatūru apvienojumā ar konkrētu cilindra izmēru optimāla rezultāta iegūšanai.
- Trīs loku veidošanas virzieni (uz labo pusi, uz kreiso pusi, pamīšus) padara loku veidošanu radošāku. Uz labo un uz kreiso pusi, lai abas puses varētu ieveidot nevainojami simetriski, un pamīšus, lai veidotu lokas gan uz labo, gan uz kreiso pusi, iegūstot dabisku izskatu.

Pārskats

1 Temperatūras/režīma displejs
2 Ieveidošanas poga
3 Ieveidošanas virziena slēdzis
4 Ieslēgšanas/izslēgšanas poga un temperatūras poga
5 Cilpiņa pakarināšanai
6 Ieveidošanas cilindrs
7 Jonu atvere
8 Cilindra izmēra slīdnis
9 Matu sadalīšanas piederums
10 Cilindra tīrīšanas piederums
11 Uzglabāšanas somiņa (BHB968/10)

Kā ieveidot matus

1 Ievietojiet kontaktdakšu elektrības kontaktligzdā.
2 Nospiediet un turiet nospiestu ieslēgšanas/izslēgšanas pogu ⏻, līdz iedegas displejs.
- Tiks attēlots iepriekš iestatītais režīms SenseIQ.
- Kad ierīce tiek ieslēgta, tiek aktivizēta jonu funkcija, kas nodrošina papildu spīdumu un samazina spurošanos.
3 Pārslēdziet vēlamo iestatījumu —170, 190, 210, SenseIQ —, spiežot ieslēgšanas/izslēgšanas pogu.
- Kad uzkarsētās lokšķēres ir gatavas lietošanai, indikators pārtrauc mirgot.
4 Izvēlieties loku virzienu, pabīdot slīdni (pa kreisi, pa labi, pamīšus).
5 Pabīdiet cilindra izmēra slīdni līdz vēlamajam izmēram.
6 Nosakiet matu apjomu, izmantojot matu sadalīšanas piederumu. Sāciet ar 2–3 cm platu matu šķipsnu.
7 Turiet ierīci vertikāli ar ieveidošanas kameras atvērto pusi virzienā prom no galvas. LED displeja panelim ir jābūt vērstam matu virzienā.
8 Turiet matu šķipsnu vienā lokšķēru pusē.
9 Novietojiet matu šķipsnu iedobes zonā. Ļaujiet matiem virzīties cauri ieveidošanas nodalījumam, vienlaikus turot matu šķipsnu uz leju.
10 NOSPIEDIET un TURIET ieveidošanas pogu ⦿, līdz atskan pirmais pīkstiens. Pēc tam pogu var atlaist. Matu šķipsna tiks automātiski ierītināta nodalījumā.
- Jūs dzirdēsiet regulārus pīkstienus, kam sekos nepārtraukta ātra pīkstēšana, kas liecina, ka ieveidošana ir pabeigta.
11 Kad atskan četri nepārtraukti ātri pīkstieni, lēni un maigi atlaidiet matus, virzot ierīci prom no sevis.
12 Lai ieveidotu pārējos matus, atkārtojiet 6. –11. darbību.

Padomi un ieteikumi

- Rūpīgi izķemmējiet matus. Pirms ieveidošanas pārliecinieties, ka mati nav sapinušies.
- Sadaliet matus. Matus, ko tobrīd neieveidojat, turiet atstatus no ieveidošanas nodalījuma atveres.
- Garākiem matiem un/vai lai iegūtu izteiktākas lokas, izmantojiet mazāku matu šķipsnu.
- Savērpiet matus VIENU REIZI, lai tos būtu vieglāk ievietot ieveidošanas nodalījuma atverē.
- Lai iegūtu nemainīgi labu rezultātu, nesadaliet matus vienlaikus abās cilindra pusēs.
- Pārliecinieties, ka ieveidošanas nodalījuma atveres tuvumā neatrodas brīvas šķipsnas.
- Ielieciet matus ieveidošanas kameras atvēruma daļā un izmantojiet atvēruma kontūras, lai ievirzītu matus kamerā.
- Lai novērstu matu pārmērīgu savērpšanos, neievietojiet ieveidošanas nodalījumā pārāk daudz matu. Pārliecinieties, ka mati pieskaras atvēruma daļai un tiek turēti stingri.

Piezīmes.
- NOSPIEDIET un TURIET nospiestu ieveidošanas pogu, līdz izdzirdat PIRMO pīkstienu. Ja pirksti tiek noņemti no ieveidošanas pogas pirms PIRMĀ pīkstiena, veidošana tiks apturēta. Izņemiet matus un sāciet vēlreiz.
- Šī ierīce nosaka, kad mati ir iestrēguši, un brīdina ar ilgstošu pīkstienu. Lai aizsargātu matus pret karstuma radītiem bojājumiem, ierīce automātiski izslēgsies. Atbrīvojiet matus un pirms ieveidošanas vēlreiz ieslēdziet ierīci.
- Lietošanas laikā var veidoties tvaiki. Tas ir saistīts ar mitruma iztvaikošanu karstuma rezultātā.
- Cilindrs ir karsts. Nepieskarieties tam.
- Iespējams, sajutīsiet īpašu smaržu un dzirdēsiet sīcošu troksni. Tā ir normāla parādība un to izraisa jonu ģenerators.

Ierīcei ir automātiskās izslēgšanās funkcija. Ierīce automātiski izslēdzas pēc 60 minūtēm, ja netiek izmantota.

Pēc lietošanas:
1 Izslēdziet ierīci un atvienojiet to no elektrotīkla.
2 Novietojiet ierīci uz karstumizturīgas virsmas, līdz tā atdziest.
3 Glabājiet ierīci drošā, sausā vietā, kur nav putekļu. Varat arī uzkārt to ar karināšanas cilpu.

Tīrīšana un apkope
1 Pirms ierīces tīrīšanas ar mitru lupatu pārliecinieties, ka ierīce ir izslēgta un atdzisusi.
2 Kad ierīce ir pilnībā atdzisusi, izņemiet no ieveidošanas kameras visas paliekas.
3 Lai notīrītu paliekas, ielieciet tīrīšanas piederumu ieveidošanas kamerā un groziet to ap cilindru. Cilindru ieteicams tīrīt regulāri.

Lietuviškai

Įvadas

- Atraskite savo išvaizdą nuo natūralių bangų iki išreikštų garbanų. Reguliuojamo kaitinamo vamzdelio dydį galima laipsniškai keisti nuo mažo iki didelio, kad pasiektumėte pageidaujamą stilių.
- Įvairių tipų plaukams galite rinktis iš 4 nustatymų („SenseIQ", 210, 190, 170).
- „SenseIQ" yra tausojantis režimas, kurį įjungus iš anksto nustatyta trukmė ir temperatūra atitinka vamzdelio dydį, kad būtų gaunami optimalūs rezultatai.
- 3 garbanojimo kryptys (kairė, dešinė ir keičiama) garbanojimui suteikia daugiau kūrybingumo. Į dešinę susuktos garbanos, į kairę susuktos garbanos – kiekvieną pusę sugarbanosite idealiai simetriškai; arba pasirinkite kintamos krypties garbanomis, kad mišrios į dešinę ir kairę pusę susuktos garbanos sukurtų visiškai natūralią išvaizdą.

Apžvalga

1 Temperatūros / režimo ekranas
2 Garbanojimo mygtukas
3 Garbanojimo krypties jungiklis
4 Įjungimo ir išjungimo ir temperatūros mygtukas
5 Pakabinimo kilpa
6 Garbanojimo vamzdelis
7 Jonų išleidimo anga
8 Vamzdelio dydžio slankiklis
9 Plaukų atskyrimo priedas
10 Kameros valymo priedas
11 Laikymo krepšelis (BHB968/10)

Kaip garbanotis plaukus

1 Įkiškite kištuką į maitinimo lizdą.
2 Paspauskite ir laikykite paspaustą įjungimo ir išjungimo mygtuką ⏻, kol ims šviesti ekranas.
- Rodomas iš anksto nustatytas režimo „SenseIQ" nustatymas.
- Įjungus prietaisą automatiškai įsijungia ir jonizavimo funkcija, kuri suteikia papildomo žvilgesio ir sumažina garbanojimąsi.
3 Maitinimo įjungimo ir išjungimo mygtuku paeiliui perjunkite nustatymus, kol pasirinksite reikiamą: 170, 190, 210 arba SenseIQ.
- Kai kaitinamosios žnyplės paruoštos naudoti, indikatorius nustoja blykčioti.
4 Pasirinkite norimą garbanojimo kryptį, pastumdami slankiklį (dešinė – kairė – keičiama).
5 Pastumdami vamzdelio slankiklį nustatykite pageidaujamą žnyplių dydį.
6 Naudodamiesi plaukų skirstymo priedu, nustatykite plaukų kiekį. Pradėkite nuo 2–3 cm pločio plaukų sruogos.
7 Laikykite prietaisą vertikaliai, nukreipę atvirą garbanojimo kameros dalį nuo galvos. Šviesos diodų ekrano pusė turi būti nukreipta į plaukus.
8 Laikykite plaukų sruogą ant vienos žnyplių pusės.
9 Padėkite plaukų sruogą ant išėmos. Laikydami plaukų sruogą nukreiptą žemyn, leiskite plaukams slysti garbanojimo kamera.
10 PASPAUSKITE ir nuolat LAIKYKITE garbanojimo mygtuką ⦿, kol pasigirs pirmasis pyptelėjimas, tada galite mygtuką atleisti. Plaukų sruoga bus automatiškai suvyniota garbanojimo skyriuje.
- Reguliariais intervalais girdėsite pyptelėjimus, o po jų pasigirdę keturi ištisiniai dažni pyptelėjimai reiškia, kad baigta garbanoti.
11 Išgirdę keturis nuolatinius dažnus pyptelėjimus lėtai ir švelniai paleiskite plaukus, judindami prietaisą tolyn nuo savęs.
12 Norėdami sugarbanoti likusius plaukus, pakartokite 6–11 veiksmus.

Patarimai

- Kruopščiai iššukuokite plaukus. Prie garbanodami įsitikinkite, kad plaukai nesusipynę.
- Plaukus atskirkite sruogomis. Nesugarbanotų plaukų dalį laikykite toliau nuo garbanojimo kameros angos.
- Jei plaukai ilgi ir (arba) norite ryškesnių garbanų, atskirkite mažesnes sruogas.
- KARTĄ persukite plaukų sruogą, kad ją būtų patogiau įkišti į garbanojimo kameros angą.
- Siekdami nuoseklaus rezultato, venkite dalyti plaukus į abi vamzdelio puses vienu metu.
- Įsitikinkite, kad greta garbanojimo kameros angos nėra atsitiktinių plaukų arba atsiskyrusių sruogų.
- Padėkite plaukus ant garbanojimo kameros įdubos ir, norėdami nukreipti plaukus į kamerą, naudokitės angos kontūrais.
- Norėdami išvengti per didelio plaukų sukimosi, stenkitės nedėti per daug plaukų į garbanojimo kamerą. Įsitikinkite, kad plaukai liečia įdubą ir yra įtempti.

Pastabos
- NUSPAUSKITE ir LAIKYKITE garbanojimo mygtuką, kol pasigirs PIRMASIS pyptelėjimas. Jei nepasigirdus PIRMAJAM pyptelėjimui patrauksite pirštus nuo garbanojimo mygtuko, garbanojimas sustos. Išimkite plaukus ir pradėkite nuo pradžios.
- Prietaisas nustato, kada plaukai labai įsivelia ir apie tai įspėja vienu ilgu pyptelėjimu. Kad plaukai nebūtų pažeisti dėl karščio, prietaisas išsijungia automatiškai. Išimkite plaukus ir prieš vėl garbanodami įjunkite prietaisą.
- Garbanojant gali pasirodyti garų, kurių atsiranda dėl karštyje garuojančios drėgmės.
- Vamzdelis yra karštas. Nelieskite jo.
- Galite pajusti kvapą ar čirškiantį garsą. Tai normalu, nes tai sukelia jonų generatorius.

prietaisas turi automatinio išsijungimo funkciją. Nenaudojamas prietaisas automatiškai išsijungia po 60 minučių.

Po naudojimo:
1 Prietaisą išjunkite ir atjunkite nuo maitinimo tinklo.
2 Prietaisą padėkite ant karščiui atsparaus paviršiaus, kol atvės.
3 Laikykite saugioje, sausoje vietoje, kurioje nėra dulkių. Taip pat galite laikyti pakabintą už kabinimo kilpos.

Valymas ir priežiūra
1 Prieš drėgna šluoste valydami prietaiso paviršių įsitikinkite, kad prietaisas išjungtas ir atvėsęs.
2 Garbanojimo kamerai visiškai atvėsus iš jos pašalinkite visus likučius.
3 Į garbanojimo kamerą įstatykite valymo priedą ir judindami aplink vamzdelį išvalykite likučius. Rekomenduojama reguliariai valyti vamzdelį.

Magyar

Bevezetés

- Fedezze fel az Önhöz legközelebb álló megjelenést a természetes hullámoktól a göndör fürtökig. A kívánt stílus elérése érdekében az állítható forró henger fokozatosan változtatható a kicsitől a nagy hengerig.
- 4 beállítás (SenseIQ, 210, 190, 170) áll rendelkezésre a különböző hajtípusokhoz.
- A SenseIQ üzemmód ápolja a hajat – a különböző hengerméretekhez előre beállított időtartamokkal és hőmérsékletekkel az optimális eredmény elérése érdekében.
- A 3 göndörítési iránnyal (balra, jobbra és váltakozva) még kreatívabbá teheti a göndörítést. Jobbra göndörödő és balra göndörödő tincsek – a kétoldali tökéletes szimmetriáért – vagy pedig váltakozva, jobbra és balra is göndörödő tincsek a teljesen természetes hatás érdekében.

Áttekintés

1 Hőmérséklet/üzemmód-kijelzés
2 Göndörítés gomb
3 Göndörítési irány kapcsolója
4 Be-/kikapcsoló gomb és hőmérséklet gomb
5 Akasztógyűrű
6 Hajgöndörítő henger
7 Ion-nyílás
8 Hengerméret csúszka
9 Hajszakaszoló tartozék
10 Hengertisztító tartozék
11 Tárolótáska (BHB968/10)

A haj göndörítésének módja

1 Csatlakoztassa a dugaszt a tápcsatlakozó aljzatba.
2 Nyomja le és tartsa lenyomva a be-/kikapcsoló gombot ⏻, amíg a kijelző be nem kapcsol.
- Megjelennek az előre beállítható SenseIQ üzemmód beállításai.
- A készülék bekapcsolásakor aktiválódik a további csillogást és rendezettebb fürtöket biztosító ionizáló funkció.
3 Válassza ki a kívánt beállítást a be-/kikapcsoló gombbal – 170, 190, 210, SenseIQ.
- Amikor a forró hajsütővas használatra kész, a jelzőfény nem villog tovább.
4 Válassza ki a kívánt göndörítési irányt a csúszka megnyomásával (balra-jobbra-váltakozva).
5 Tolja a hengerméret csúszkáját a kívánt hajsütővas-méretre.
6 A hajszakaszoló tartozékkal határozza meg a haj mennyiségét. Kezdje egy 2–3 cm vastag hajtinccsel.
7 Tartsa függőlegesen a készüléket úgy, hogy a göndörítőegység nyitott része ne a feje felé nézzen. A LED-kijelző panel oldalának a haja felé kell néznie.
8 Tartsa a tincset a hajsütővas egyik oldalán.
9 Illessze a haját a mélyedésbe. Hagyja, hogy a haja áthaladjon a göndörítőegységen; eközben a hajtincse lefelé álljon.
10 NYOMJA MEG és TARTSA folyamatosan nyomva a göndörítő gombot ⦿, amíg meg nem hallja az első hangjelzést; ekkor elengedheti a gombot. A készülék automatikusan beteker i a hajtincset a göndörítőegységbe.
- Rendszeres időközönként hangjelzéseket hall, majd négy folyamatos gyors hangjelzést, ami azt jelzi, hogy a göndörítés befejeződött.
11 Amikor négy folyamatos gyors hangjelzést hall, lassan és óvatosan engedje ki a haját, a készüléket eltávolítva a hajától.
12 A haj többi részének göndörítéséhez, ismételje meg a 6–11. lépéseket.

Tippek és trükkök

- Alaposan fésülje ki a haját. Göndörítés előtt ügyeljen arra, hogy a haja ne gubancolódjon össze.
- Ossza fel a haját részekre. Az éppen nem göndörített hajat tartsa távol a göndörítőegység nyílásától.
- Hosszabb hajtincsek esetén és/vagy intenzívebb göndör tincsek eléréséhez használjon kevesebb hajat.
- Tekerje meg EGYSZER a tincset, hogy könnyebb legyen behelyezni azt a göndörítőegység nyílásába.
- Változatlan eredmények elérése érdekében, egyidejűleg ne illessze a haját a henger mindkét oldalába.
- Ügyeljen arra, hogy ne kerüljenek kiszabadult vagy szabadon álló tincsek a göndörítőegység nyílásának közelébe.
- Illessze a haját a göndörítőegységen levő mélyedésbe, és a nyílás kontúrja segítségével vezesse be a haját a göndörítőegységbe.
- A haja túlzott pörgésének megakadályozására ne illesszen túl sok hajat a göndörítőegységbe. Ügyeljen rá, hogy a haja jól érintkezzen a mélyedés felületével, és a haját szorosan tartsa.

Megjegyzések:
- Mindaddig TARTSA LENYOMVA a göndörítés gombot, amíg meg nem hallja az ELSŐ hangjelzést. Ha az ELSŐ hangjelzés előtt leveszi ujjait a göndörítő gombról, a göndörítés félbeszakad. Vegye ki a haját, és kezdje újra.
- A készülék intelligens módon azonosítja, ha a haja nagyon beszorult, és egy hosszú hangjelzéssel figyelmezteti Önt erre. A haja sérülésének megakadályozása érdekében a készülék automatikusan kikapcsol. Szabadítsa ki a haját, és göndörítés előtt kapcsolja be ismét a készüléket.
- A használat során a hő hatására elpárolgó nedvesség miatt némi gőz tapasztalható.
- A henger forró. Semmiképpen se érjen hozzá!
- Előfordulhat, hogy jellegzetes szagot érez vagy sistergő hangot hall. Ez megszokott, azt az iongenerátor okozza.

A készülék automatikus kikapcsolás funkcióval rendelkezik. Ha nincs működésben, 60 perc után automatikusan kikapcsol.

A használatot követően:
1 Kapcsolja ki a készüléket, és a csatlakozódugót húzza ki a fali aljzatból.
2 Helyezze a készüléket egy hőálló felületre, amíg az ki nem hűl.
3 Száraz és portól mentes helyen tárolja. A készülék az akasztóhurokra függesztve is tárolható.

Tisztítás és karbantartás:
1 Mielőtt nedves ruhával megtisztítja a készülék felületét, győződjön meg róla, hogy a készülék ki van kapcsolva és lehűlt.
2 Távolítsa el a göndörítőegységben maradt maradványokat, miután az teljesen kihűlt.
3 Helyezze a hengertisztító tartozékot a göndörítőegységbe, és mozgassa körbe a hengeren, hogy megtisztítsa a maradványoktól. Javasoljuk, hogy rendszeresen tisztítsa meg a hengert.

Nederlands

Introductie

- Bekijk uw look van natuurlijke golven tot golvende krullen. De verstelbare verwarmde staaf kan geleidelijk van klein naar groot worden veranderd om uw gewenste stijl te bereiken.
- U kunt kiezen uit 4 standen (SenseIQ, 210, 190, 170) voor verschillende haartypes.
- SenseIQ is een verzorgende modus met vooraf ingestelde tijd en temperatuur in combinatie met de grootte van de staaf voor optimale resultaten.
- De 3 krulrichtingen (links, rechts en afwisselend) bieden meer creatieve mogelijkheden. Krul rechtsom of linksom, zodat u een uiterst symmetrisch look kunt creëren, of krul afwisselend links- en rechtsom voor een zeer natuurlijke uitstraling.

Overzicht

1 Temperatuur/modusdisplay
2 Krulknop
3 Schakelaar voor krulrichting
4 Aan/uit-knop en temperatuurknop
5 Ophanghaakje
6 Krulstaaf
7 Ionenuitlaat
8 Schuifknop voor de maat van de staaf
9 Haarverdeelaccessoire
10 Staafreinigingsaccessoire
11 Opbergetui (BHB968/10)

Uw haar krullen

1 Steek de stekker in een stopcontact.
2 Houd de aan/uit-knop ⏻ ingedrukt totdat het display wordt verlicht.
- Voorinstellingmodus SenseIQ wordt weergegeven.
- De ionenfunctie wordt geactiveerd wanneer het apparaat wordt ingeschakeld. Deze functie geeft extra glans en vermindert pluizigheid.
3 Schakel met de aan/uit-knop op de gewenste instelling te selecteren: 170, 190, 210, SenseIQ.
- Het lampje stopt met knipperen wanneer de verwarmde tang klaar is voor gebruik.
4 Kies uw gewenste krulrichting door op de schuifknop te drukken (links-rechts-afwisselend).
5 Duw de schuifknop voor de staafmaat naar de gewenste tangmaat.
6 Bepaal hoeveel haar u wilt krullen met het haarverdeelaccessoire. Begin met een haarlok van 2-3 cm breed.
7 Houd het apparaat verticaal met de open kant van de krulkamer weggericht van het hoofd. De kant van het LED-display moet naar uw haar gericht zijn.
8 Houd de haarlok aan één kant van de tang.
9 Plaats het haar in de uitsparing. Leid het haar door de krulkamer en houd ondertussen de lok naar beneden.
10 Houd de krulknop ⦿ INGEDRUKT totdat u de eerste pieptoon hoort, daarna kunt u de knop loslaten. De haarlok wordt nu automatisch gekruld in de kamer.
- U hoort met regelmatige tussenpozen piepjes, gevolgd door vier ononderbroken snelle piepjes, die aangeven dat het krullen voltooid is.
11 Wanneer u vier ononderbroken snelle piepjes hoort, moet u het haar langzaam en voorzichtig uit het apparaat halen door het van u af te bewegen.
12 Herhaal stap 6-11 om de rest van het haar te krullen.

Tips en trucs

- Kam het haar grondig. Controleer of er geen klitten in het haar zitten voordat u begint met krullen.
- Verdeel het haar in lokken. Houd haar dat u niet direct gaat krullen uit de buurt van de opening van de krulkamer.
- Gebruik een kleinere hoeveelheid haar als u lang haar hebt of strakkere krullen wilt.
- Draai het haar ÉÉN KEER om het gemakkelijker in de opening van de krulkamer te leiden.
- Voorkom dat het haar gelijktijdig aan beide kanten van de staaf zit.
- Zorg ervoor dat er zich geen losse haren of verdwaalde haarlokken in de buurt van de opening van de krulkamer bevinden.
- Houd het haar in de uitsparing van de krulkamer en gebruik de contouren van de opening om het haar in de kamer te leiden.
- Doe niet te veel haar in de krulkamer om te voorkomen dat er te veel haar wordt gedraaid. Zorg er voor dat het haar goed in de uitsparing zit en goed strak wordt gehouden.

Opmerkingen:
- Houd de krulknop INGEDRUKT totdat u de EERSTE pieptoon hoort. Als u uw vingers van de krulknop haalt voordat de EERSTE pieptoon klinkt, zal het krullen stoppen. Verwijder het haar en begin opnieuw.
- Het apparaat detecteert op intelligente wijze of het haar helemaal vast zit en geeft met één lange piep een waarschuwing. Om hittebeschadiging van uw haar te voorkomen, wordt het apparaat automatisch uitgeschakeld. Haal uw haar los en schakel het apparaat in voordat u verdergaat met krullen.
- Tijdens het gebruik kunt u wat stoom waarnemen doordat vocht dat verdampt door de warmte.
- De staaf is heet. Raak deze niet aan.
- Mogelijk ruikt u een speciale geur en hoort u een sissend geluid. Dit is normaal. Deze worden veroorzaakt door de ionengenerator.

Het apparaat beschikt over een automatische uitschakelfunctie. Als het apparaat 60 minuten niet wordt gebruikt, schakelt het automatisch uit.

Na gebruik:
1 Schakel het apparaat uit en haal de stekker uit het stopcontact.
2 Plaats het apparaat op een hittebestendig oppervlak tot het is afgekoeld.
3 Berg het apparaat op een veilige, droge en stofvrije plaats op. U kunt het apparaat ook aan het ophangoog hangen.

Reiniging en onderhoud:
1 Zorg ervoor dat het apparaat uitgeschakeld en afgekoeld is voordat u het oppervlak van het apparaat met een vochtige doek schoonmaakt.
2 Verwijder eventuele resten in de krulkamer nadat deze volledig is afgekoeld.
3 Plaats het reinigingsaccessoire in de krulkamer en beweeg het rond de staaf om de restanten te verwijderen. Het wordt aanbevolen om de staaf regelmatig schoon te maken.

Norsk

Innledning

- Finn din look: fra naturlig fall til definerte krøller. Den justerbare oppvarmede sylinderen kan stilles inn gradvis fra små til store krøller, alt etter hvilken stil du foretrekker.
- Velg mellom 4 innstillinger (SenseIQ, 210, 190, 170) avhengig av hårtype.
- SenseIQ er en pleiemodus der tid og temperatur er forhåndsinnstilt ut fra sylinderstørrelse for å gi optimalt resultat.
- De 3 krøllretningene (høyre, venstre og vekslende) gjør at du kan være mer kreativ når du krøller håret. Høyrekrøller og venstrekrøller – for å krølle hver side med perfekt symmetri – eller vekslende krølling for en blanding av høyre- og venstrekrøller som gir en mer naturlig look.

Oversikt

1 Temperatur-/modusvisning
2 Krøllknapp
3 Bryter for krøllretning
4 Av/på-knapp og temperaturknapp
5 Hengeløkke
6 Krøllsylinder
7 Ionisk uttak
8 Skyvebryter for sylinderstørrelse
9 Tilbehør for hårinndeling
10 Tilbehør for rengjøring av sylinder
11 Oppbevaringsetui (BHB968/10)

Slik krøller du håret

1 Koble støpselet til en stikkontakt.
2 Hold inne av/på-knappen ⏻ inntil displayskjermen slår seg på.
- Innstillingen for forhåndsinnstilt modus SenseIQ vises.
- Ion-funksjonen, som aktiveres når apparatet slås på, gjør håret mer glansfullt og reduserer krusing.
3 Trykk flere ganger på av/på-knappen for å velge ønsket innstilling: 170, 190, 210, SenseIQ.
- Indikatoren slutter å blinke så snart den oppvarmede tangen er klar til bruk.
4 Velg ønsket krøllretning ved å trykke på skyvebryteren (venstre-høyre-vekselvis).
5 Trykk skyvebryteren for sylinderstørrelse til ønsket tangstørrelse.
6 Se hvor mye hår som kan krølles, ved hjelp av tilbehøret for hårinndeling. Start med en 2–3 cm bred hårlokk.
7 Hold apparatet loddrett med den åpne området til krøllkammeret vendt bort fra hodet. Siden med LED-displayet skal være vendt mot håret.
8 Hold hårlokken til den ene siden av tangen.
9 Plasser hårlokken på fordypningsområdet. La håret gli gjennom krøllkammeret, samtidig som du holder hårlokken nedover.
10 TRYKK PÅ og HOLD INNE krøllknappen ⦿ til du hører en første pipelyd, og slipp deretter opp knappen. Hårdelen blir automatisk til en krøll i kammeret.
- Apparatet vil pipe regelmessig etterfulgt av fire sammenhengende, raske pipelyder som angir at krøllingen er ferdig.
11 Når du hører fire sammenhengende raske pipelyder, slipper du sakte og forsiktig håret ut av apparatet ved å bevege det bort fra deg.
12 Gjenta trinn 6 til 11 for å krølle resten av håret.

Tips og triks

- Gre håret grundig. Kontroller at håret ikke er flokete før du begynner å krølle.
- Del håret inn i mindre deler. Hold alt annet hår unna åpningen til krøllkammeret.
- Bruk mindre hårlokker hvis du har langt hår eller ønsker mer definerte krøller.
- Tvinn håret ÉN GANG, slik at det blir enklere å legge det i åpningen til krøllkammeret.
- Hvis du vil ha konsekvente resultater, må du unngå at håret skiller seg på begge sider av sylinderen samtidig.
- Pass på at det ikke er noen løse hårstrå i nærheten av åpningen til krøllkammeret.
- Plasser håret i fordypningsområdet til krøllkammeret, og bruk konturene på åpningen til å føre håret inn i kammeret.
- Ikke legg for mye hår i krøllkammeret for å unngå at håret roteres for mye. Sørg for at håret er nær fordypningsområdet, at håret holdes stramt.

Merknader:
- TRYKK PÅ og HOLD INNE krøllknappen til du hører en FØRSTE pipelyd. Hvis du tar fingeren av krøllknappen før FØRSTE pipelyd, avsluttes krøllingen. Fjern håret og begynn på nytt.
- Apparatet oppfatter hvis håret setter seg fast, og varsler deg med et langt pip. Apparatet slås automatisk av for å beskytte håret mot varmeskader. Frigjør håret, og slå på enheten før du krøller det igjen.
- Det kan komme damp fra apparatet under bruk på grunn av fuktighet som fordamper i varmen.
- Sylinderen er varm. Unngå å ta på den.
- Du kan kjenne en spesiell lukt og høre en knitrelyd. Det er vanlig fordi de er forårsaket av ionegeneratoren.

Apparatet har en automatisk av-funksjon. Det slås automatisk av etter 60 minutter uten bruk.

Etter bruk:
1 Slå apparatet av, og trekk ut støpselet fra stikkontakten.
2 Plasser apparatet på et varmebestandig underlag til det er avkjølt.
3 Oppbevar det på et trygt og tørt sted uten støv. Alternativt kan du henge det i hengeløkken.

Rengjøring og vedlikehold:
1 Sørg for at apparatet er slått av og avkjølt før du rengjør det på utsiden med en fuktet klut.
2 Når apparatet er fullstendig avkjølt, fjerner du eventuelle rester i krøllekammeret.
3 Sett tilbehøret for rengjøring i krøllkammeret, og beveg det rundt sylinderen for å fjerne rester. Det anbefales å rengjøre sylinderen jevnlig.

O'zbek

Kirish

- O'z timsolingizni yarating - tabiiy to'lqinlardan tortib jonli gazaklargacha. Kerakli soch turmagini hosil qilish uchun rostlanadigan va qiziydigan o'zak asta-sekinlik bilan kichikdan kattaga o'zgartirilishi mumkin.
- 4 ta sozlama (SenseIQ, 210, 190, 170) mavjud va ulardan har xil soch turlarida foydalanishingiz mumkin.
- SenseIQ parvarish rejimi bo'lib, optimal natijalarga erishish uchun o'zak o'lchami bilan birgalikda vaqt va harorat oldindan o'rnatiladi.
- 3 ta jingalak yo'nalishi (chap, o'ng va muqobil) jingalak qilish turlariga ko'proq ijodkorlik qo'shadi. O'ng jingalaklar, chap jingalaklar – siz har bir tomonni – yoki muqobil jingalaklarni mukammal simmetrik tarzda yaratishingiz mumkin va chap hamda o'ng tomonga yo'nalishdagi jingalaklar to'liq tabiiy ko'rinishga ega bo'lishga yordam beradi.

Dastlabki ko'rinish

1 Harorat/rejim displeyi
2 Jingalaklash tugmasi
3 Jingalaklash yo'nalishini o'tkazish
4 Yoqish/o'chirish va harorat tugmasi
5 Ilgak
6 Jingalak qilish idishi
7 Ion chiqish joyi
8 O'zak o'lchami slayderi
9 Sochni kesib taqsimlash aksessuari
10 Idishni tozalash aksessuari
11 Saqlash sumkasi (BHB968/10)

Soch qanday jingalak qilinadi

1 Kabel vilkasini rozetkaga ulang.
2 Displey ekrani yonguncha qadar yoqish/o'chirish tugmasini ⏻ bosib turing.
- Oldindan sozlash rejimi SenseIQ sozlamasi chiqariladi.
- Jihoz yoqilganda ion funksiyasi faollashadi, bu esa qo'shimcha yaltirashni ta'minlaydi va jingalaklikni kamaytiradi.
3 Kerakli -170, 190, 210, SenseIQ sozlamasini tanlash uchun quvvatni yoqish/o'chirish tugmasi orqali almashtiring.
- Qizdiruvchi qisqich tayyor bo'lganda indikator yonib-o'chishdan to'xtaydi.
4 Sirpang'ichni surish orqali (chapga-o'ngga o'zgartirib) kerakli jingalak yo'nalishini tanlang.
5 O'zak o'lchami sirpang'ichini qisqichning kerakli o'lchamiga suring.
6 Sochni qismlarga ajratish aksessuari yordamida soch miqdorini aniqlab oling. 2-3sm kenglikdagi soch tutamlari bilan boshlang.
7 Jihozni jingalak qilish chambaragining ochiq sohasi boshdan uzoqroqqa qaratilgan holatda ushlang. LED display paneli yon tomoni sochingizga qaragan bo'lsin.
8 Soch tutamini qisqichning bir tomonidan ushlang.
9 Sochni chuqur sohaga joylashtiring. Soch tutamini pastga qaratib ushlagan holda sochni jingalak qilish chambaragidan o'tkazing.
10 Birinchi tovush signalini eshitguncha jingalaklash tugmasini ⦿ BOSIB TURING, so'ngra tugmani qo'yib yuborish mumkin. Soch tutami avtomatik tarzda chambarak ichiga aylantirib olib kirib ketiladi.
- Muayyan oraliqlarda tez-tez to'rt marta tovushli signalni eshitasiz, bu jingalaklash yakunlanganini anglatadi.
11 To'rt marta davomli tez-tez tovush signalini eshitganingizda, jihozni o'zingizdan surib, sochni undan sekin va ohista chiqaring.
12 Sochning qolgan qismini jingalak qilish uchun 6-11-bosqichlarni takrorlang.

Maslahat va hiylalar

- Sochingizni yaxshilab tarang. Jingalaklashdan oldin chigallar yo'qligiga ishonch hosil qiling.
- Sochingizni tutamlarga ajrating. Foydalanilmaydigan barcha sochingizni ochiladigan jingalak qilish chambaragidan uzoq saqlang.
- Uzunroq sochlar va /yoki yaxshiroq jingalak sochlarga ega bo'lish uchun kamroq miqdordagi soch tutamidan foydalaning.
- Sochni ochiladigan jingalak qilish chambaragiga kiritish osonroq bo'lishi uchun uni BIR marta aylantiring.
- Kerakli natijalar uchun soch tutamlari idishning har ikkala tomoniga tushishiga yo'l qo'ymang.
- Ochiladigan jingalak qilish chambaragi yonida alohida ajralib yoki osilib qolgan tutamlar yo'qligiga ishonch hosil qiling.
- Sochni jingalaklash chambaragining chuqurchasiga joylashtiring va sochni chambarak ichiga joylashtirish uchun ochiladigan konturlardan foydalaning.
- Sochning ortiqcha buralishining oldini olish uchun jingalaklash chambaragiga ko'proq soch qo'yishdan saqlaning. Sochlaringiz chuqur sohaga tegib turganiga va sochlar mahkam siqilganiga ishonch hosil qiling.

Belgilar:
- Jingalaklash tugmasini birinchi signalni eshitguningizga qadar bosib turing. Barmog'ingizni jingalaklash tugmasidan ILK signaldan oldin olsangiz, jingalaklash to'xtatiladi. Sochni olib tashlang va boshidan boshlang.
- Jihoz aqlli ravishda soch qattiq chigal bo'lganligini aniqlaydi va bitta uzun signal yordamida bu haqida xabar beradi. Sochingiz issiqlikdan zarar ko'rmasligi uchun jihoz avtomatik tarzda o'chiriladi. Yana jingalak qilishdan oldin sochingizni chiqaring va qurilmani yoqing.
- Issiqlikdan bug'lanib hosil bo'ladigan namlik sababli foydalanayotganda bir oz bug' kuzatilishi mumkin.
- O'zak issiq. Uni ushlamang.
- Maxsus hidni sezishingiz va shitirlash tovushini eshitishingiz mumkin. Bu normal holat, chunki u ion generatori sababli yuzaga kelgan.

Jihoz avtomatik o'chish funksiyasiga ega. U 60 daqiqa ishlatilmaganda avtomatik ravishda o'chiriladi.

Foydalangandan keyin:
1 Jihozni o'chiring va tarmoqdan uzing.
2 Jihoz sovigunga qadar uni issiqqa chidamli yuzaga joylashtiring.
3 Xavfsiz va quruq, chang yo'q joyda saqlang. Uni osish ilgagiga osishingiz ham mumkin.

Tozalash va xizmat ko'rsatish:
1 Jihoz yuzasini nam mato bilan artib tozalashdan oldin jihoz o'chirilganligiga va sovitilganligiga ishonch hosil qiling.
2 To'liq soviganidan keyin jingalaklash chambaragida qolib ketgan qoldiqlarni olib tashlang.
3 Qoldiqlarni tozalash uchun tozalash aksessuaringizni jingalaklash chambaragiga kiriting va asos atrofida uni siljiting. O'zakni muntazam tozalash tavsiya etiladi.

Polski

Wstęp

- Odkryj swój styl – od naturalnych fal po wyraziste loki. Regulowany podgrzewany wałek można stopniowo powiększać, aby uzyskać żądane rezultaty.
- Do wyboru są 4 ustawienia (SenseIQ, 210, 190, 170) do różnych typów włosów.
- SenseIQ to tryb pielęgnacji z nastawami czasu i temperatury dostosowanymi do rozmiaru wałka w celu uzyskania optymalnych rezultatów.
- 3 kierunki kręcenia (w prawo, w lewo i naprzemiennie) zapewniają dodatkowe możliwości kręcenia włosów. Kręcenie w prawo i w lewo — możesz zakręcić włosy po obu stronach głowy idealnie symetrycznie lub naprzemiennie, aby uzyskać całkowicie naturalny wygląd.

Opis

1 Wyświetlacz temperatury/trybu
2 Przycisk kręcenia
3 Przełącznik kierunku kręcenia
4 Przycisk zasilania i przycisk temperatury
5 Uchwyt do zawieszania
6 Wałek lokówki
7 Otwór wylotowy jonów
8 Suwak rozmiaru wałka
9 Akcesorium do rozdzielania pasm włosów
10 Akcesorium do czyszczenia wałka
11 Etui do przechowywania (BHB968/10)

Jak zrobić loki na włosach

1 Podłącz wtyczkę przewodu zasilającego do gniazdka elektrycznego.
2 Naciśnij i przytrzymaj przycisk zasilania ⏻, aż zaświeci się wyświetlacz.
- Wyświetlone zostanie ustawienie predefiniowanego trybu SenseIQ.
- Funkcja jonizacji, która nadaje włosom blask i ogranicza ich puszenie, zostaje aktywowana po włączeniu urządzenia.
3 Naciskaj przycisk zasilania, aby wybrać żądane ustawienie — 170, 190, 210, SenseIQ.
- Wskaźnik przestanie migać, gdy nagrzana końcówka będzie gotowa do użytku.
4 Za pomocą suwaka wybierz kierunek skrętu loków (lewo-prawo-naprzemiennie).
5 Przesuń suwak rozmiaru wałka, aby uzyskać żądaną wielkość końcówki.
6 Określ ilość włosów, korzystając z akcesorium do rozdzielania pasm włosów. Zacznij od pasma włosów o szerokości 2-3 cm.
7 Trzymaj urządzenie pionowo z otwartą częścią komory kręcenia skierowaną w stronę przeciwną niż głowa. Strona panelu wyświetlacza LED powinna być skierowana w stronę włosów.
8 Trzymaj pasmo włosów z jednej strony końcówki.
9 Włóż pasmo włosów do obszaru zagłębienia. Przeprowadź włosy przez komorę kręcenia, ciągnąc pasmo włosów w dół.
10 NACIŚNIJ i stale PRZYTRZYMUJ przycisk kręcenia ⦿, aż usłyszysz pierwszy sygnał dźwiękowy, a po nim możesz puścić przycisk. Pasmo włosów zostanie automatycznie skręcone w komorze.
- W regularnych odstępach czasu usłyszysz przerywane sygnały dźwiękowe, po których nastąpią cztery szybkie sygnały ciągłe, sygnalizujące, że kręcenie zostało ukończone.
11 Po usłyszeniu czterech szybkich sygnałów ciągłych powoli i delikatnie wypuść włosy, odsuwając urządzenie od siebie.
12 Powtórz czynności od 6 do 11, aby ułożyć resztę włosów.

Wskazówki i porady

- Dokładnie rozczesz włosy. Przed rozpoczęciem kręcenia upewnij się, że włosy nie są splątane.
- Podziel włosy na pasma. Odsuń pozostałe włosy od otworu komory kręcenia.
- W przypadku dłuższych włosów lub dla uzyskania efektu bardziej skręconych loków oddzielaj mniejsze pasma włosów.
- Skręć włosy JEDEN RAZ, aby ułatwić sobie wkładanie ich do otworu komory kręcenia.
- Aby osiągać spójne rezultaty, unikaj rozdzielania włosów po obu stronach wałka jednocześnie.
- Upewnij się, że w pobliżu otworu komory kręcenia nie znajdują się pojedyncze lub luźne kosmyki włosów.
- Umieść włosy w obszarze zagłębienia komory kręcenia i posłuż się krawędziami otworu, aby poprowadzić pasmo włosów do komory.
- Aby zapobiec nadmiernemu kręceniu się włosów, nie wkładaj zbyt dużej ilości włosów do komory kręcenia. Upewnij się, że włosy przylegają do obszaru zagłębienia i są napięte.

Uwagi:
- NACIŚNIJ i PRZYTRZYMAJ przycisk kręcenia, aż usłyszysz PIERWSZY sygnał dźwiękowy. Jeśli zdejmiesz palec z przycisku kręcenia przed PIERWSZYM sygnałem dźwiękowym, kręcenie zatrzyma się. Wyjmij włosy i zacznij od nowa.
- Urządzenie w inteligentny sposób ustala, kiedy włosy trwale się zablokują, i ostrzega użytkownika jednym długim sygnałem. Aby chronić włosy przed uszkodzeniem wskutek wysokiej temperatury, urządzenie wyłączy się automatycznie. Przed ponownym rozpoczęciem kręcenia wyjmij włosy i włącz urządzenie.
- Podczas korzystania z urządzenia może być widoczna para — ze względu na parowanie wilgoci pod wpływem ciepła.
- Wałek jest gorący. Nie należy go dotykać.
- Możliwe, że wyczujesz specyficzny zapach i usłyszysz syczenie. Jest to zjawisko normalne, spowodowane wytwarzaniem jonów.

Urządzenie jest wyposażone w funkcję automatycznego wyłączania. Wyłącza się automatycznie po 60 minutach bezczynności.

Po użyciu:
1 Wyłącz urządzenie i wyjmij jego wtyczkę z gniazdka elektrycznego.
2 Umieść je na odpornej na wysokie temperatury powierzchni i poczekaj, aż urządzenie ostygnie.
3 Przechowuj urządzenie w bezpiecznym, suchym i wolnym od kurzu miejscu. Możesz też powiesić urządzenie za uchwyt do zawieszania.

Czyszczenie i konserwacja:
1 Przed wyczyszczeniem powierzchni urządzenia wilgotną ściereczką wyłącz urządzenie i zaczekaj, aż ostygnie.
2 Gdy komora kręcenia będzie już całkowicie zimna, usuń z niej wszelkie pozostałości.
3 Umieść w komorze kręcenia akcesorium czyszczące i przesuwaj je wewnątrz wałka, aby go wyczyścić. Zaleca się regularne czyszczenie wałka.

Português

Introdução

- Escolha o seu visual, desde ondas naturais até caracóis definidos. O modelador aquecido ajustável pode alterar gradualmente desde pequeno a grande para obter o estilo pretendido.
- Existem 4 definições (SenseIQ, 210, 190, 170) à sua escolha para diferentes tipos de cabelo.
- O SenseIQ é um modo de cuidado com tempo e temperatura predefinidos emparelhados com o tamanho do modelador para resultados ideais.
- As 3 direções de encaracolamento (esquerda, direita e alternada) proporcionam uma maior criatividade à sua rotina de encaracolamento. Caracóis para a direita e para a esquerda, para poder encaracolar cada um dos lados numa simetria perfeita, ou caracóis de direção alternada para uma combinação de caracóis para a direita e para a esquerda e obter um visual totalmente natural.

Visão geral

1 Visor de temperatura/modo
2 Botão de encaracolamento
3 Selector da direcção de encaracolamento
4 Botão ligar/desligar e botão de temperatura
5 Argola de suspensão
6 Modelador de encaracolamento
7 Saída iónica
8 Botão deslizante de tamanho do modelador
9 Acessório para separar madeixas
10 Acessório de limpeza do modelador
11 Bolsa para arrumação (BHB968/10)

Como encaracolar o seu cabelo

1 Ligue a ficha a uma tomada de corrente elétrica.
2 Prima e mantenha premido o botão ligar/desligar ⏻ até o visor acender.
- A definição do SenseIQ de modo predefinido é apresentada.
- A função de iões é ativada quando o aparelho é ligado, proporcionando brilho adicional e redução do frisado.
3 Alterne entre o botão ligar/desligar para selecionar a definição pretendida: 170, 190, 210, SenseIQ.
- O indicador deixará de estar de intermitente quando a pinça aquecida estiver pronta a utilizar.
4 Escolha a direção dos caracóis pretendida empurrando o botão deslizante (esquerda-direita-alternada).
5 Empurre o botão deslizante de tamanho do modelador até ao tamanho de pinça pretendido.
6 Determine a quantidade de cabelo utilizando o acessório separar madeixas. Comece com uma madeixa com 2-3 cm de largura.
7 Segure o aparelho na vertical com a área aberta da câmara de encaracolamento na direção oposta à cabeça. O painel lateral do visor LED deve estar voltado para o seu cabelo.
8 Mantenha a madeixa num lado da pinça.
9 Coloque a madeixa de cabelo na concavidade. Deixe o cabelo passar através da câmara de encaracolamento, enquanto segura a madeixa voltada para baixo.
10 MANTENHA o botão de encaracolamento continuamente PREMIDO ⦿ até ouvir um primeiro aviso sonoro contínuo; em seguida, pode soltar o botão. A madeixa será encaracolada automaticamente na câmara.
- Ouvirá sinais sonoros a intervalos regulares seguidos por quatro sinais sonoros rápidos e contínuos, o que indica que o encaracolamento está concluído.
11 Quando ouvir quatro sinais sonoros rápidos e contínuos, deixe o cabelo sair de forma lenta e suave afastando o aparelho de si.
12 Para encaracolar o resto do cabelo, repita os passos 6 a 11.

Dicas e sugestões

- Penteie o cabelo cuidadosamente. Assegure-se de que não tem cabelo emaranhado antes de encaracolar.
- Separe o cabelo em madeixas. Mantenha todo o cabelo que não está a modelar afastado da abertura da câmara de encaracolamento.
- Utilize uma quantidade menor de cabelo nas madeixas para cabelos mais compridos e/ou para obter caracóis mais definidos.
- Torça o cabelo UMA VEZ para ser mais fácil colocá-lo na abertura da câmara de encaracolamento.
- Para um resultado consistente, evite ter o cabelo dividido de ambos os lados do modelador em simultâneo.
- Assegure-se de que não tem madeixas despenteadas nem soltas próximas da abertura da câmara de encaracolamento.
- Coloque o cabelo na concavidade da câmara de encaracolamento e utilize os contornos da abertura para orientar o cabelo para dentro da câmara.
- Para evitar uma rotação excessiva do cabelo, evite colocar demasiado cabelo na câmara de encaracolamento. Assegure-se de que o cabelo está em contacto com a concavidade e que permanece esticado.

Observações:
- MANTENHA o botão de encaracolamento PREMIDO até ouvir o PRIMEIRO sinal sonoro. Se retirar os dedos do botão de encaracolamento antes do PRIMEIRO sinal sonoro, o encaracolamento irá parar. Retire o cabelo e recomece.
- O aparelho identifica de forma inteligente quando o cabelo está extremamente preso e alerta-o com um sinal sonoro longo. Para proteger o seu cabelo contra danos devido ao calor, o aparelho desliga-se-á automaticamente. Liberte o seu cabelo e ligue o dispositivo antes de voltar a encaracolar.
- Pode ser observada a libertação de algum vapor durante a utilização devido à evaporação da humidade com o calor.
- O modelador está quente. Evite tocar-lhe.
- Pode sentir um odor particular e ouvir um ruído tipo silvo. Isto é normal pois estes são causados pelo gerador de iões.

O aparelho tem uma função de desactivação automática. Este desliga-se automaticamente após 60 minutos sem ser usado.

Após a utilização:
1 Desligue o aparelho e retire a ficha da corrente.
2 Coloque-o numa superfície resistente ao calor até que o aparelho arrefeça.
3 Guarde-o num local seguro, seco e sem pó. Pode ainda guardá-lo pendurando-o com a argola de suspensão.

Limpeza e manutenção:
1 Assegure-se de que o aparelho está desligado e de que arrefeceu antes de limpar a sua superfície com um pano húmido.
2 Remova quaisquer resíduos que tenham ficado na câmara de encaracolamento depois de ter arrefecido completamente.
3 Insira o acessório de limpeza na câmara de encaracolamento e desloque-o à volta do modelador para limpar os resíduos. Recomendamos que limpe o modelador regularmente.

Română

Introducere
- Descoperiți-vă look-ul, de la bucle naturale la cele definite. Bara încălzită reglabilă se poate schimba treptat de la mic la mare pentru a obține stilul dorit.
- Există 4 setări (SenseIQ, 210, 190, 170) disponibile pentru diferite tipuri de păr.
- SenseIQ este un mod de îngrijire cu timp și temperatură prestabilite, asociat cu dimensiunea barei pentru rezultate optime.
- Cele 3 direcții de ondulare reglabile (stânga, dreapta și alternativ) adaugă mai multă creativitate rutinei de ondulare a părului. Bucle pe dreapta, bucle pe stânga - astfel încât să poți ondula fiecare parte în simetrie perfectă - sau bucle alternative pentru o combinație de bucle pe dreapta și pe stânga și un aspect complet natural.

Prezentare generală
1. Afișaj/mod de temperatură
2. Buton de ondulare
3. Comutator pentru direcția de ondulare
4. Buton de pornire/oprire și buton de temperatură
5. Agățătoare
6. Bară de ondulare
7. Orificiu de ieșire ioni
8. Glisor pentru dimensiunea barei
9. Accesoriu de secționare a părului
10. Accesoriu de curățare pentru bară
11. Etui pentru păstrare (BHB968/10)

Cum să vă ondulați părul
1. Conectează ștecherul la o priză de alimentare.
2. Apăsați și mențineți apăsat butonul de pornire/oprire alimentare ⏻ până la iluminarea afișajului.
- Setarea modului de presetare SenseIQ va fi afișată.
- Funcția de ionizare este activată atunci când aparatul este pornit, oferind un plus de strălucire și reduce aspectul creț.
3. Comutați prin butonul de pornire/oprire pentru a selecta setarea dorită - 170, 190, 210, SenseIQ.
- Indicatorul va înceta să clipească atunci când cleștele încălzit este gata de utilizare.
4. Alegeți direcția de ondulare dorită, apăsând glisorul (stânga-dreapta-alternativ).
5. Împingeți glisorul de mărime a barei până la dimensiunea dorită a cleștelui.
6. Determină cantitatea de păr utilizând accesoriul de secționare a părului. Începe cu o șuviță de păr de 2-3 cm grosime.
7. Menține aparatul în poziție verticală, cu zona deschisă a camerei de ondulare la distanță de cap. Partea panoului de afișare cu LED-uri trebuie să fie orientată spre părul dvs.
8. Țineți firul de păr pe o parte a cleștelui.
9. Așază șuvița de păr în canalul circular. Permite părului să treacă prin camera de ondulare, menținând șuvița de păr în jos.
10. APĂSAȚI și MENȚINEȚI apăsat continuu butonul de ondulare ◎ până când auziți primul semnal sonor, apoi puteți da drumul la buton. Șuvița de păr va fi ondulată automat în interiorul camerei.
- Veți auzi semnale sonore la intervale regulate urmate de patru semnale sonore rapide și continue, indicând că ondularea este finalizată.
11. Când auziți patru semnale sonore rapide și continue, lăsați încet și ușor părul să iasă, îndepărtând aparatul de dvs.
12. Pentru a ondula restul părului, repetați pașii 6-11.

Sfaturi și recomandări
- Piaptănă părul în întregime. Asigură-te că nu există șuvițe încurcate înainte de ondulare.
- Împarte părul în șuvițe. Nu apropia de orificiul camerei de ondulare părul pe care nu îl folosești.
- Folosiți o cantitate mai mică de păr pentru lungimi mai mari ale părului și/sau pentru a obține bucle mai definite.
- Răsucește părul O DATĂ pentru a-l introduce mai ușor în orificiul camerei de ondulare.
- Pentru rezultate constante, evită secționarea părului pe ambele părți ale barei în același timp.
- Asigură-te că nu există fire rebele sau fire ieșite în apropierea orificiului camerei de ondulare.
- Așezați părul în canalul circular al camerei de ondulare și utilizați conturul deschizăturii pentru a ghida părul în cameră.
- Pentru a preveni răsucirea excesivă a părului, evită să așezi prea mult păr în camera de ondulare. Asigurați-vă că părul atinge canalul circular și este menținut strâns.

Observații:
- APĂSAȚI și MENȚINEȚI apăsat butonul de ondulare până când auziți PRIMUL semnal sonor. Dacă ridicați degetele de pe butonul de ondulare înainte de PRIMUL semnal sonor, ondularea se va opri. Scoate părul și începe din nou.
- Aparatul identifică în mod inteligent când părul s-a blocat foarte tare și te alertează cu un semnal sonor lung. Pentru a proteja părul de deteriorarea provocată de căldură, aparatul se va opri automat. Eliberează părul și pornește dispozitivul înainte de a ondula din nou.
- În timpul utilizării se poate observa puțin abur, din cauza evaporării umidității provocate de căldură.
- Bara este încinsă. Evită să o atingi.
- Este posibil să percepeți un miros specific și veți auzi un sfârâit. Este normal, deoarece acestea sunt cauzate de generatorul de ioni.

Aparatul are o funcție de oprire automată. Acesta se oprește automat după 60 de minute în care nu a fost utilizat.

După utilizare:
1. Opriți aparatul și scoateți ștecherul din priză.
2. Așezați aparatul pe o suprafață rezistentă la căldură până când se răcește.
3. Depozitați-l într-un loc sigur și uscat, fără praf. De asemenea, îl puteți suspenda de agățătoare.

Curățare și întreținere:
1. Asigurați-vă că aparatul este oprit și s-a răcit înainte de curățarea suprafeței aparatului cu o lavetă umedă.
2. Îndepărtați orice reziduuri rămase în camera de ondulare după ce aceasta se răcește complet.
3. Introduceți accesoriul de curățare în camera de ondulare și deplasați-l în jurul țevii pentru a curăța reziduurile. Se recomandă curățarea regulată a barei.

Shqip

Hyrje
- Zbuloni pamjen tuaj nga ondet natyrale e deri te kaçurrelat e theksuara. Cilindri i rregullueshëm me ngrohje mund të ndryshohet gradualisht nga i vogël në i madh për të siguruar stilin tuaj të dëshiruar.
- Mund të zgjidhni nga 4 cilësime (SenseIQ, 210, 190, 170) për lloje të ndryshme flokësh.
- SenseIQ është një modalitet kujdesi me kohë dhe temperaturë të paracaktuar të ndërthurura me një madhësi cilindri për rezultate optimale.
- 3 drejtimet e kaçurrelave (majtas, djathtas dhe alternative) sjellin më shumë krijimtari në rutinën tuaj për krijimin e kaçurrelave. Kaçurrela djathtas, kaçurrela majtas - kështu mund të krijoni kaçurrela në simetri të përsosur - ose kaçurrela alternative për të pasur një ndërthurje të kaçurrelave djathtas dhe majtas për një pamje plotësisht natyrale.

Shikim i përgjithshëm
1. Afishimi i temperaturës/modalitetit
2. Butoni i kaçurrelave
3. Çelësi i drejtimit të kaçurrelave
4. Butoni i ndezjes/fikjes dhe butoni i temperaturës
5. Varësja
6. Cilindri i kaçurrelave
7. Dalja e joneve
8. Butoni rrëshqitës për madhësinë e cilindrit
9. Aksesori për ndarjen e seksioneve të flokëve
10. Aksesori për pastrimin e cilindrit
11. Tasha për odlaganje (BHB968/10)

Si t'i bëni flokët kaçurrela
1. Fusni spinën në një prizë elektrike.
2. Mbani të shtypur butonin e ndezjes/fikjes ⏻ derisa të ndizet ekrani.
- Do të shfaqet cilësimi i modalitetit të paracaktuar SenseIQ.
- Funksioni me jone aktivizohet kur ndizet pajisja, duke ofruar më shumë shkëlqim dhe duke reduktuar elektrizimin e flokëve.
3. Kaloni me anë të butonit të ndezjes/fikjes për të zgjedhur cilësimin e dëshiruar - 170, 190, 210, SenseIQ.
- Treguesi do të ndalojë së pulsuari kur pinceta e nxehtë të jetë gati për përdorim.
4. Zgjidhni drejtimin e dëshiruar të kaçurrelave duke shtypur butonin rrëshqitës (majtas - djathtas - alternativ).
5. Shtypni butonin rrëshqitës të madhësisë së cilindrit në madhësinë e dëshiruar të pincetës.
6. Përcaktoni sasinë e flokëve duke përdorur aksesorin e ndarjes së seksionit. Filloni me një tufë flokësh me gjerësi 2-3 cm.
7. Mbajeni pajisjen vertikalisht me zonën e hapur të dhomëzës së kaçurrelave të drejtuar larg nga koka. Ana e panelit të ekranit LED duhet të jetë e drejtuar drejt flokëve tuaj.
8. Mbajeni tufën e flokëve në një anë të pincetës.
9. Vendosni tufën e flokëve në zonën e futur. Lërini flokët të kalojnë nëpër dhomëzën e kaçurrelave ndërkohë që e mbani tufën e flokëve të drejtuar poshtë.
10. SHTYPNI dhe MBANI shtypur vazhdimisht butonin e kaçurrelave ◎ derisa të dëgjoni sinjalin e parë bip dhe më pas lëshojeni butonin. Tufa e flokëve do të bëhet automatikisht kaçurrela në dhomëz.
- Do të dëgjoni sinjale bip me intervale të rregullta të ndjekura nga katër sinjale të shpejta dhe të vazhdueshme bip, të cilat tregojnë se kaçurrelat janë përfunduar.
11. Kur dëgjoni katër sinjale të shpejta dhe të vazhdueshme bip, lërini flokët të dalin ngadalë dhe lehtë duke e larguar pajisjen nga vetja.
12. Për të bërë pjesën tjetër të flokëve kaçurrela, përsëritni hapat 6-11.

Këshilla dhe truke
- Krihni plotësisht flokët. Sigurohuni që të mos ketë flokë të ngatërruar para përgatitjes së kaçurrelave.
- Ndani flokët në seksione. Mbani flokët e papërdorur larg nga hapja e dhomëzës së kaçurrelave.
- Përdorni një sasi më të vogël flokësh për flokë më të gjatë dhe/ose për të krijuar kaçurrela më të theksuara.
- Përdridhini NJË herë flokët për ta bërë më të lehtë vendosjen e tyre në hapjen e dhomëzës së kaçurrelave.
- Për rezultate uniforme, shmangni ndarjen e flokëve në të dyja anët e cilindrit në të njëjtën kohë.
- Sigurohuni që të mos ketë tufa të lirshme ose të shkëputura pranë hapjes së dhomëzës së kaçurrelave.
- Vendosni flokët në zonën e futur të dhomës së kaçurrelave dhe përdorni konturet e hapjes për t'i drejtuar flokët te dhomëza.
- Për të parandaluar përdredhjen e tepërt të flokëve, shmangni vendosjen e shumë flokëve në dhomëzën e kaçurrelave. Sigurohuni që flokët të prekin zonën e futur dhe flokët të mbahen të tendosura.

Shënime:
- SHTYPNI dhe MBANI shtypur butonin derisa të dëgjoni sinjalin e parë bip. Nëse i hiqni gishtat nga butoni i kaçurrelave para sinjalit të parë bip, përgatitja e kaçurrelave do të ndalojë. Hiqni flokët dhe filloni nga e para.
- Pajisja identifikon në mënyrë inteligjente kur flokët ngecin keq dhe ju sinjalizon me një sinjal të gjatë bip. Për t'i mbrojtur flokët nga dëmtimi nga nxehtësia, pajisja do të fiket automatikisht. Lironi flokët dhe ndizeni pajisjen para se të përgatitni përsëri kaçurrelat.
- Mund të vini re pak avull gjatë përdorimit për shkak të lagështisë që avullon nga nxehtësia.
- Cilindri është i nxehtë. Shmangni prekjen e tij.
- Mund të ndjeni një aromë të veçantë dhe të dëgjoni një zhurmë cëritëse. Kjo është e zakonshme, pasi shkaktohet nga gjeneruesi i joneve.

Pajisja ka funksionin e fikjes automatike. Ajo fiket automatikisht pas 60 minutash pa përdorim.

Pas përdorimit:
1. Fikeni pajisjen dhe hiqeni nga priza.
2. Vendoseni në një sipërfaqe rezistente ndaj nxehtësisë derisa pajisja të ftohet.
3. Mbajeni në një vend të sigurt, të thatë dhe pa pluhura. Mund edhe ta varni në lakun e varjes.

Pastrimi dhe mirëmbajtja:
1. Sigurohuni që pajisja të jetë e fikur dhe e ftohur para se ta pastroni sipërfaqen e pajisjes me një pecetë të njomë.
2. Hiqni mbetjet në dhomëzën e kaçurrelave pasi të ftohet plotësisht.
3. Futni aksesorin e pastrimit në dhomëzën e kaçurrelave dhe lëvizeni nëpër cilindër për të pastruar mbetjet. Rekomandohet që ta pastroni rregullisht cilindrin.

Slovenščina

Uvod
- Odkrijte svoj videz od naravno valovitih do izrazito kodrastih las. Prilagodljiva grelna cev se postopoma širi in zagotavlja doseganje želenega sloga.
- Izbirate lahko med štirimi nastavitvami (SenseIQ, 210, 190, 170) in za različne vrste las.
- SenseIQ je način nege z vnaprej nastavljenim časom in temperaturo ter velikostjo cevi za optimalne rezultate.
- 3 smeri kodranja (levo, desno in izmenično) omogočajo še več ustvarjanja pri oblikovanju pričeske. Oblikujte desne ali leve kodre, ki so povsem simetrični na obeh straneh, ali pa lase kodrajte izmenično za kombinacijo levih in desnih kodrov za povsem naraven videz.

Pregled
1. Prikaz temperature/načina
2. Gumb za kodranje
3. Stikalo za smer kodranja
4. Gumb za vklop/izklop in gumb za temperaturo
5. Obešalna zanka
6. Cevka za kodranje
7. Odvod ionov
8. Drsnik za izbiro debeline cevi
9. Pripomoček za razdeljevanje las
10. Pripomoček za čiščenje cevke
11. Torbica za shranjevanje (BHB968/10)

Kodranje las
1. Vtič priključite na omrežno vtičnico.
2. Pritisnite in držite gumb za vklop/izklop (⏻), da zasveti zaslon.
- Prikazan je prednastavljeni način SenseIQ.
- Ionska funkcija se aktivira, ko vklopite aparat, in lasem dodaja lesk in zmanjšuje naelektrenost.
3. Z gumbom za vklop/izklop izberite želeno nastavitev – 170, 190, 210, SenseIQ.
- Indikator preneha utripati, ko so kodralne klešče pripravljene za uporabo.
4. S premikanjem drsnika (levo-desno-izmenično) izberite želeno smer kodranja.
5. Drsnik za izbiro velikosti potisnite na želeno velikost kodralnih klešč.
6. Uporabite pripomoček za razdeljevanje las in določite količino las. Začnite s 2–3 cm širokim pramenom las.
7. Aparat držite navpično z odprtim delom komore za kodranje stran od lasišča. Stran zaslona LED mora biti obrnjena proti vašim lasem.
8. Pramen las držite na eni strani kodralnih klešč.
9. Pramen las namestite v vdolbino. Pramen las speljite skozi komoro za kodranje in ga pri tem potiskajte navzdol.
10. PRIDRŽITE gumb za kodranje ◎, da zaslišite prvi pisk, nato ga lahko spustite. Pramen las se bo samodejno skodral v komori.
- Med kodranjem boste slišali štiri hitre neprekinjene piske, ki pomenijo, da je kodranje končano.
11. Ko zaslišite štiri neprekinjene hitre piske, počasi in nežno izpustite lase tako, da aparat odmaknete od sebe.
12. Za kodranje preostalih las ponavljajte korake od 6 do 11.

Namigi in triki
- Temeljito razčešite lase. Pred kodranjem lasje ne smejo biti zavozlani.
- Lase razdelite na pramena. Las, ki jih trenutno ne kodrate, ne približujte odprtini komore za kodranje.
- Uporabljajte manjšo količino las, če so daljši in/ali če želite izrazitejše kodre.
- Lase ENKRAT obrnite, da jih boste lažje vstavili v odprtino komore za kodranje.
- Za najboljše rezultate pazite, da se pramen las ne razdeli na obe strani cevke hkrati.
- V bližini odprtine komore za kodranje ne sme biti nobenih pramenov ali posameznih las.
- Lase vstavite v vdolbino komore za kodranje in ob obrisu odprtine speljite lase v komoro.
- V komori se ne smet vrteti prevelika količina las, zato ne vstavljajte prevelikih količin las. Poskrbite tudi, da se bodo lasje dotikali vdolbine in bodo napeti.

Opombe:
- PRIDRŽITE gumb za kodranje, da zaslišite PRVI pisk. Če gumb za kodranje sprostite, preden se oglasi PRVI pisk, se kodranje prekine. Odstranite lase in začnite znova.
- Aparat inteligentno zazna, če se lasje resno zataknejo, in vas na to opozori z enim dolgim piskom. Samodejno se izklopi in tako prepreči poškodovanje las zaradi vročine. Sprostite lase in pred ponovnim kodranjem vklopite napravo.
- Med uporabo se lahko pojavi nekaj pare zaradi izhlapevanja vlage zaradi toplote.
- Cev je vroča. Ne dotikajte se je.
- Zaznate lahko poseben vonj in zaslišite cvrčanje. To je povsem običajno, povzroča pa ju generator ionov.

Aparat ima funkcijo samodejnega izklopa. Po 60 minutah neuporabe se samodejno izklopi.

Po uporabi:
1. Aparat izklopite in izključite.
2. Položite ga na površino, ki je odporna na vročino, da se ohladi.
3. Aparat hranite na varnem in suhem mestu, kjer ni prahu. Shranite ga lahko tudi tako, da ga obesite za obešalno zanko.

Čiščenje in vzdrževanje:
1. Preden aparat očistite z vlažno krpo, se prepričajte, da je izklopljen in ohlajen.
2. Ko se komora za kodranje popolnoma ohladi, odstranite vse ostanke, ki so ostali v njej.
3. Pripomoček za čiščenje cevi vstavite v komoro za kodranje in ga premikajte po cevi, da očistite ostanke. Priporočljivo je, da cev redno čistite.

Slovensky

Úvod
- Nájdite vzhľad, ktorý sa vám najviac hodí – od prirodzene vlnitých vlasov až po výrazné kučery. Veľkosť nastaviteľného vyhrievaného valca je možné meniť, vďaka čomu dokážete dosiahnuť štýl presne štýl, ktorý chcete.
- Na výber máte 4 nastavenia (SenseIQ, 210, 190, 170) pre rôzny typy vlasov.
- SenseIQ je režim starostlivosti s prednastaveným časom a teplotou, ktoré sú spárované s veľkosťou valca, na dosiahnutie optimálnych výsledkov.
- Vďaka 3 smerom natáčania (doprava, doľava a striedavo) môžete pri každodennom natáčaní viac popustiť uzdu fantázii. Použite natáčanie doľava a natáčanie doprava a vytvorte si dokonale symetrický účes, prípadne striedavé natáčanie doľava aj doprava, s ktorým dosiahnete úplne prirodzený vzhľad.

Prehľad
1. Zobrazenie teploty/režimu
2. Tlačidlo natáčania
3. Prepínač smeru natáčania
4. Tlačidlo vypínača a tlačidlo ovládania teploty
5. Očko na zavesenie
6. Natáčací valec
7. Otvor na výstup iónov
8. Posuvné tlačidlo na ovládanie veľkosti valca
9. Príslušenstvo na oddeľovanie prameňov
10. Príslušenstvo na čistenie valca
11. Puzdro na odkladanie (BHB968/10)

Natáčanie vlasov
1. Pripojte zástrčku do sieťovej zásuvky.
2. Stlačte a podržte tlačidlo vypínača ⏻, až kým sa nerozsvieti obrazovka displeja.
- Zobrazí sa nastavenie režimu predvolieb SenseIQ.
- Pri zapnutí zariadenia sa spustí funkcia vytvárania iónov, ktorá vlasom dodá vyšší lesk a zníži ich rozstrapkanosť.
3. Stláčaním tlačidla vypínača vyberte požadované nastavenie – 170, 190, 210, SenseIQ.
- Keď sú vyhrievané kliešte pripravené na používanie, indikátor prestane blikať.
4. Stláčaním posuvného tlačidla vyberte požadovaný smer natáčania (doľava, doprava, striedavo).
5. Stláčaním posuvného tlačidla na ovládanie veľkosti valca si vyberte požadovanú veľkosť klieští.
6. Prameň vlasov, s ktorým chcete pracovať, oddeľte pomocou príslušenstva na oddeľovanie prameňov. Začnite s prameňom vlasov s hrúbkou 2 – 3 cm.
7. Zariadenie držte vo zvislej polohe tak, aby otvorená časť komory na natáčanie smerovala preč od hlavy. Strana s LED displejom by mala byť otočená smerom k vašim vlasom.
8. Udržujte prameň vlasov na jednej strane klieští.
9. Položte prameň vlasov na priehlbinu. Nechajte prameň vlasov prejsť cez komoru na natáčanie a pritom ho dole pridŕžajte.
10. STLAČTE a DRŽTE STLAČENÉ tlačidlo natáčania ◎, až kým nebudete počuť prvé pípnutie. Potom pustite tlačidlo. Prameň vlasov sa automaticky stočí do komory.
- Budete počuť pravidelné pípnutia nasledované štyrmi rýchlymi dlhými pípnutiami. To znamená, že natáčanie je dokončené.
11. Keď budete počuť štyri rýchle dlhé pípnutia, pomaly a opatrne uvoľnite vlasy posunutím zariadenie v smere od vás.
12. Ak chcete vytvoriť kučery aj z ostatných vlasov, opakujte kroky 6 až 11.

Tipy a triky
- Vlasy dôkladne prečešte. Pred natáčaním sa uistite, že vlasy nie sú zauzlené.
- Vlasy rozdeľte na pramene. Vlasy, s ktorými nepracujete, držte v bezpečnej vzdialenosti od komory na natáčanie.
- Ak máte dlhšie vlasy a/alebo chcete dosiahnuť výraznejšie kučery, pracujte s menším objemom vlasov.
- Vlasy RAZ pretočte, aby sa ľahšie zavádzali do otvoru komory na natáčanie.
- Ak chcete dosiahnuť rovnomerné výsledky, prameň vlasov sa nesmie rozdeliť a viesť súčasne po oboch stranách valca.
- Uistite sa, že v blízkosti komory na natáčanie sa nenachádzajú žiadne uvoľnené pramienky.
- Položte prameň vlasov na priehlbinu komory na natáčanie a po obvode otvoru zasuňte vlasy do komory.
- Ak chcete zabrániť prílišnému točeniu vlasov, nevkladajte do komory na natáčanie priveľa vlasov. Dbajte na to, aby sa vlasy opierali o priehlbinu a aby ste pramienky držali napnuté.

Poznámky:
- STLAČTE a DRŽTE STLAČENÉ tlačidlo natáčania, kým nebudete počuť PRVÉ pípnutie. Ak tlačidlo natáčania pustíte pred PRVÝM pípnutím, natáčanie sa preruší. Prameň vlasov vyberte a začnite odznova.
- Zariadenie dokáže inteligentne rozpoznať, keď dôjde k závažnému zaseknutiu vlasov, a upozorní vás jedným dlhým pípnutím. Zariadenie sa automaticky vypne, aby nedošlo k poškodeniu vlasov účinkom tepla. Uvoľnite zaseknuté vlasy, zapnite zariadenie a pokračujte v natáčaní.
- V dôsledku odparovania vlhkosti z tepla môže zo zariadenia počas používania vychádzať para.
- Valec je horúci. Nedotýkajte sa ho.
- Môžete zacítiť zvláštnu vôňu a začuť jemné syčanie. Tieto príznaky sú bežné a spôsobuje ich nástroj na tvorbu iónov.

Toto zariadenie má funkciu automatického vypnutia. Po 60 minútach nečinnosti sa automaticky vypne.

Po použití:
1. Vypnite zariadenie a odpojte ho zo siete.
2. Umiestnite ho na teplovzdornú podložku a počkajte, kým vychladne.
3. Zariadenie skladujte na bezpečnom, suchom a bezprašnom mieste. Môžete ho tiež zavesiť za očko na zavesenie.

Čistenie a údržba:
1. Pred vyčistením povrchu zariadenia vlhkou handričkou sa uistite, že zariadenie je vypnuté a vychladlo.
2. Po úplnom vychladnutí zariadenia vyberte všetky zvyšky, ktoré zostali v komore na natáčanie.
3. Príslušenstvo na čistenie zasuňte do komory na natáčanie a posúvaním vo vnútri valca vyčistite zvyšky. Odporúča sa pravidelné čistenie valca.

Srpski

Uvod
- Otkrijte frizuru koja vam pristaje, od prirodnih talasa do definisanih kovrdža. Podesivu grejnu cev je moguće postepeno menjati, od uske do široke, kako biste postigli željeni stil.
- Postoje 4 postavke (SenseIQ, 210, 190, 170) koje možete odabrati za različite tipove kose.
- SenseIQ je nežan režim sa unapred podešenim vremenom i temperaturom koji su upareni sa veličinom cevi radi postizanja optimalnih rezultata.
- Tri smera kovrdžanja (levo, desno i kombinovano) unose veću kreativnost u rutinu kovrdžanja. Kovrdže okrenute nadesno, kovrdže okrenute nalevo – svaku stranu možete oblikovati savršeno simetrično – ili funkcija kombinovanog kovrdžanja za kombinaciju kovrdža usmerenih desno i levo koje frizuri pružaju potpuno prirodan izgled.

Pregled
1. Prikaz temperature / režim
2. Dugme za kovrdžanje
3. Prekidač za smer kovrdžanja
4. Dugme za uključivanje/isključivanje i dugme za promenu temperature
5. Petlja za kačenje
6. Cev za kovrdžanje
7. Izlaz za jone
8. Klizač za veličinu cevi
9. Dodatak za deljenje kose
10. Dodatak za čišćenje cevi
11. Tašna za odlaganje (BHB968/10)

Kako da uvijete kosu
1. Utiknite aparata priključite u utičnicu.
2. Pritisnite dugme za uključivanje/isključivanje ⏻ i držite ga dok ekran ne zasvetli.
- Prikazaće se postavka unapred podešenog režima SenseIQ.
- Funkcija jonizacije se aktivira prilikom uključivanja aparata, čime se dobija dodatni sjaj i smanjuje neposlušnost kose.
3. Pomoću dugmeta za uključivanje/isključivanje izaberite željenu postavku – 170, 190, 210, SenseIQ.
- Indikator će prestati da treperi kada grejna hvataljka bude spremna za upotrebu.
4. Odaberite željeni smer kovrdža povlačenjem klizača (levo, desno, naizmenično).
5. Gurnite klizač veličine cevi na željenu veličinu.
6. Odredite količinu kose tako što ćete upotrebiti dodatak za deljenje kose. Počnite sa pramenom širine 2 – 3 cm.
7. Držite aparat uspravno tako da otvoreno područje odeljka za kovrdžanje bude okrenuto dalje od glave. Strana sa LED ekranom treba da bude okrenuta prema vašoj kosi.
8. Držite pramen kose s jedne strane hvataljke.
9. Stavite pramen kose u usek. Pustite da kosa prođe kroz komoru za kovrdžanje dok pramen kose držite okrenut nadole.
10. Pritisnite dugme za kovrdžanje ◎ i zadržite pritisak sve dok ne začujete prvi zvučni signal, nakon čega možete da otpustite dugme. Pramen kose će se automatski namotati u komoru.
- Čućete zvučne signale u pravilnim razmacima, a nakon toga četiri kontinuirana brza zvučna signala koja označavaju da je kovrdžanje završeno.
11. Kada čujete četiri kontinuirana brza zvučna signala polako i nežno izvucite kosu tako što ćete odmaći aparat od sebe.
12. Za kovrdžanje ostatka kose ponovite korake od 6. do 11.

Saveti i trikovi
- Temeljno očešljajte kosu. Uverite se da kosa nije upetljana pre kovrdžanja.
- Razdvojte kosu na pramenove. Kosu koju u tom trenutku ne koristite držite dalje od otvora komore za kovrdžanje.
- Za dužu kosu i/ili izraženije kovrdže na dugačkoj kosi uzimajte manje količine kose.
- Uvrnite pramen JEDANPUT kako biste ga lakše stavili u otvor komore za kovrdžanje.
- Da biste postigli postojane rezultate, izbegavajte da kosa istovremeno bude podeljena na obe strane cevi.
- Pobrinite se da u blizini otvora komore za kovrdžanje nema slobodnih pramenova kose.
- Stavite kosu u udubljenje odeljka za kovrdžanje i pomoću konture otvora usmerite kosu u odeljak.
- Da biste sprečili prekomerno umotavanje kose, izbegavajte da u komoru za kovrdžanje stavljate previše kose. Pazite da kosa dodiruje udubljenje i da je držite zategnutom.

Napomene:
- PRITISNITE i ZADRŽITE dugme za kovrdžanje dok ne začujete PRVI zvučni signal. Ako prst podignete sa dugmeta za kovrdžanje pre PRVOG zvučnog signala, kovrdžanje će se zaustaviti. Izvucite kosu i počnite od početka.
- Aparat ima inteligentnu funkciju koja identifikuje da li je kosa ozbiljno zaglavljena i upozorava vas jednim dugačkim zvučnim signalom. Da bi zaštitio kosu od oštećenja visokom temperaturom, aparat će se automatski isključiti. Izvucite kosu i uključite aparat pre ponovnog kovrdžanja.
- Možda ćete tokom upotrebe primetiti malo pare usled isparavanja vlage zbog toplote.
- Cev je vruća. Nemojte da je dodirujete.
- Možda ćete osetiti karakterističan miris i čuti zvuk prštanja. To je normalno, a proizvodi ih generator jona.

Aparat ima funkciju za automatsko isključivanje. Automatski će se isključiti nakon 60 minuta ako se ne koristi.

Nakon upotrebe:
1. Isključite aparat i izvucite kabl iz struje.
2. Stavite uređaj na površinu otpornu na toplotu dok se ne ohladi.
3. Čuvajte ga na sigurnom i suvom mestu na kom nema prašine. Možete i da ga obesite koristeći petlju za kačenje.

Čišćenje i održavanje:
1. Pre čišćenja površine uređaja vlažnom krpom proverite da li je uređaj isključen i da li se ohladio.
2. Uklonite ostatke iz odeljka za kovrdžanje nakon što se u potpunosti ohladi.
3. Umetnite dodatak za čišćenje u odeljak za kovrdžanje i pomerajte ga oko cevi da biste očistili ostatke. Preporučuje se redovno čišćenje cevi.

Suomi

Johdanto
- Valitse oma tyylisi: luonnollisia laineita, tarkkarajaisia kiharoita tai jotain siltä väliltä. Saat haluamasi tyylin säätämällä kuuman kiharrinosan kokoa.
- Voit valita hiustyypillesi sopivan asetuksen neljästä vaihtoehdosta (SenseIQ, 210, 190, 170).
- SenseIQ on hoitava tila, jossa on aika, lämpötila ja kiharrinosan koko on määritetty ennalta, mikä takaa optimaaliset lopputulokset.
- Kolme eri kiharrussuuntaa (vasen, oikea ja vuorotteleva) tuovat vaihtelua. Saat symmetrisen tuloksen käyttämällä pään eri puolilla vasenta ja oikeaa kiharrusta. Kiharrussuunta vuorottelemalla saat luonnollisen lopputuloksen.

Yleiskuvaus
1. Lämpötila-/tilanäyttö
2. Kiharruspainike
3. Kiharrussuunnan kytkin
4. Virtapainike ja lämpötilapainike
5. Ripustuslenkki
6. Kiharrinosa
7. Ioniaukko
8. Kiharrinosan koon liukusäädin
9. Hiusosioiden erotustyökalu
10. Kiharruskammion puhdistustyökalu
11. Säilytyspussi (BHB968/10)

Hiusten kihartaminen
1. Liitä virtapistoke pistorasiaan.
2. Paina virtapainiketta ⏻, kunnes näytön valo syttyy.
- Esiasetettu SenseIQ-tila tulee näkyviin.
- Kun laite käynnistetään, kiiltoa lisäävä ja pörröisyyttä vähentävä ionitoiminto aktivoituu.
3. Selaa asetuksia painamalla virtapainiketta ja valitse haluamasi asetus: 170, 190, 210, SenseIQ.
- Merkkivalo lakkaa vilkkumasta, kun kiharrinpihti on kuumentunut ja käyttövalmis.
4. Valitse kiharrussuunta siirtämällä liukusäädintä (vasen, oikea tai vuorotteleva).
5. Siirrä kiharrinosan koon liukusäädintä haluamaasi kiharruspihdin kokoon.
6. Määritä käsiteltävän hiusosion paksuus käyttämällä siihen tarkoitettua lisävarustetta. Aloita käsittely hiussuortuvalla, jonka leveys on 2–3 cm.
7. Pidä laitetta pystysuorassa asennossa siten, että kiharruskammion aukko osoittaa poispäin päästäsi. LED-näyttöpaneelin tulisi osoittaa hiuksiasi kohti.
8. Voit pitää hiussuortuvaa kiharrinpihdin kummalla tahansa puolella.
9. Aseta hiussuortuva syvennykseen. Anna hiusten kulkea kiharruskammion kautta, kun pidät suortuvaa alaspäin.
10. PIDÄ kiharruspainiketta ◎ painettuna, kunnes kuulet ensimmäisen äänimerkin. Voit sitten vapauttaa painikkeen. Hiusosio kihartuu automaattisesti hiuskammiossa.
- Laite antaa äänimerkin säännöllisin väliajoin ja sen jälkeen neljä nopeaa peräkkäistä äänimerkkiä sen merkiksi, että kihara on valmis.
11. Kun kuulet neljä nopeaa peräkkäistä äänimerkkiä, liikuta kiharrinta itsestäsi pois päin ja anna hiussuortuvan pudota kammiosta hitaasti ja varovasti.
12. Kiharra loput hiukset toistamalla vaiheita 6–11.

Vihjeitä ja vinkkejä
- Harjaa hiuksesi hyvin. Varmista ennen kihartamista, ettei hiuksissasi ole takkuja.
- Jaa hiukset osioiksi. Pidä loput hiuksista poissa kiharruskammion aukon läheltä.
- Jos sinulla on hyvin pitkät hiukset tai haluat tiukempia kiharoita, kiharra pienempiä osioita kerralla.
- Kierrä hiussuortuva KERRAN itsensä ympäri, niin se on helpompi asettaa kiharruskammioon.
- Jotta lopputulos olisi yhdenmukainen, pyri estämään hiussuortuvan kiertyminen samanaikaisesti kiharrinosan kummallekin puolelle.
- Varmista, ettei kiharruskammion aukon lähettyvillä ole irtohiuksia.
- Aseta hiussuortuva kiharruskammion syvennykseen ja ohjaa hiukset kammioon seuraamalla aukon muotoilua.
- Jotta hiukset eivät kierry liikaa, varmista, ettet laita kiharruskammioon liikaa hiuksia. Varmista, että hiukset ovat syvennystä vasten ja hiussuortuva on vedetty kireäksi.

Huomautukset:
- PIDÄ kiharruspainiketta painettuna, kunnes kuulet ENSIMMÄISEN äänimerkin. Jos vapautat kiharruspainikkeen ennen ENSIMMÄISTÄ äänimerkkiä, kiharrus pysähtyy. Poista hiukset laitteesta ja aloita alusta.
- Laite tunnistaa automaattisesti, jos hiukset ovat jääneet jumiin. Laitteesta kuuluu silloin pitkä äänimerkki. Laitteen virta katkeaa automaattisesti, jotta hiukset eivät vahingoittuisi. Poista hiukset laitteesta ja kytke siihen uudelleen virta ennen kuin jatkat kihartamista.
- Käytön aikana laitteesta saattaa tulla höyryä kuumuuden aiheuttaman nesteen haihtumisen vuoksi.
- Kiharrinosa on kuuma. Älä koske siihen.
- Käsittelystä saattaa tulla hajua tai sihisevä ääni. Se on normaalia ja johtuu ionisaattorista.

Laitteessa on automaattinen virrankatkaisu. Virta katkeaa automaattisesti 60 minuutin kuluttua, jos laitetta ei käytetä.

Käytön jälkeen:
1. Katkaise laitteesta virta ja irrota pistoke pistorasiasta.
2. Anna laitteen jäähtyä lämmönkestävällä alustalla.
3. Säilytä laitetta turvallisessa, kuivassa ja pölyttömässä paikassa. Laitteen voi myös asettaa roikkumaan ripustuslenkistään.

Puhdistus ja hoito:
1. Varmista, että laitteen virta on katkaistu ja että se on jäähtynyt ennen laitteen pinnan puhdistamista kostealla liinalla.
2. Puhdista kiharruskammio mahdollisista jäämistä, kun laite on täysin jäähtynyt.
3. Aseta puhdistustyökalu kiharruskammioon ja puhdista kiharrinosa jäämistä liikuttamalla työkalua sen sisällä. Suosittelemme puhdistamaan kiharrinosan säännöllisesti.

Svenska

Introduktion
- Hitta din look – från naturliga vågor till definierade lockar. Den justerbara uppvärmda kolven kan ändras gradvis från liten till stor tills du får den frisyr du önskar.
- Det finns fyra inställningar (SenseIQ, 210, 190, 170) som du kan välja mellan beroende på hårtyp.
- SenseIQ är ett vårdande läge med förinställd tid och temperatur som bör kombineras med rätt kolvstorlek för bästa möjliga resultat.
- De tre justerbara lockriktningarna (vänster, höger och växelvis) gör lockningen kreativare. Lockar åt höger, lockar åt vänster – så att du kan locka varje sida i perfekt symmetri – eller så kan höger- och vänsterlockar blandas för en helt naturlig look.

Översikt
1. Visning av temperatur/läge
2. Lockknapp
3. Lockriktningsbrytare
4. På/av-knapp och temperaturknapp
5. Upphängningsögla
6. Lockkolv
7. Jonutsläpp
8. Skjutreglage för kolvstorlek
9. Tillbehör för hårsektioner
10. Tillbehör för kolvrengöring
11. Förvaringsfodral (BHB968/10)

Så här lockar du håret
1. Sätt i kontakten i ett eluttag.
2. Håll på/av-knappen ⏻ intryckt tills displayen tänds.
- Det förinställda läget med SenseIQ-inställningen visas.
- Jonfunktionen aktiveras när apparaten startas för att ge extra glans och mindre krusighet.
3. Tryck på på/av-knappen flera gånger för att välja önskad inställning: 170, 190, 210, SenseIQ.
- Indikatorn slutar blinka när den uppvärmda tången är klar för användning.
4. Välj önskad lockriktning med hjälp av skjutreglaget (vänster, höger, växelvis).
5. Välj önskad tångstorlek med hjälp av skjutreglaget för kolvstorlek.
6. Bestäm hårmängden med tillbehöret som används för att dela in håret i sektioner. Börja med en hårslinga som är 2–3 cm tjock.
7. Håll apparaten lodrätt med lockkammarens öppna del riktad bort från huvudet. Sidan med LED-displaypanelen ska vara riktad mot håret.
8. Håll hårslingan mot tångens ena sida.
9. Lägg hårslingan i fördjupningen. Låt håret passera genom lockkammaren, medan du håller hårslingan nedåt.
10. TRYCK och HÅLL IN lockknappen ◎ tills du hör en första pipton. Släpp då upp knappen. Hårslingan lockas automatiskt inne i kammaren.
- Du hör regelbundna piptoner följt av fyra snabba piptoner i följd, vilket betyder att lockningen är klar.
11. När du hör fyra snabba piptoner i följd lossar du långsamt och försiktigt håret genom att flytta apparaten från dig.
12. Upprepa steg 6–11 för att locka resten av håret.

Tips
- Kamma igenom håret noggrant. Se till att det inte finns några tovor innan du lockar.
- Dela upp håret i sektioner. Håll undan allt hår som inte lockas från lockkammarens öppning.
- Använd en mindre mängd hår om håret är långt och/eller om du vill ha mer definierade lockar.
- Vrid håret en gång så blir det enklare att föra in det i lockkammarens öppning.
- För bibehållet resultat, ska du undvika att ha håret uppdelat på båda sidor om kolven samtidigt.
- Se till att inga hårstrån eller lösa slingor är i närheten av lockkammarens öppning.
- Placera håret i lockkammarens fördjupning och använd öppningens konturer för att föra in håret i kammaren.
- För att förhindra att håret snurras, undvik att ha för mycket hår i lockkammaren. Se även till att håret vidrör fördjupningen och att håret är utsträckt.

Kommentarer:
- TRYCK och HÅLL IN lockknappen tills du hör en FÖRSTA pipton. Om du tar bort fingrarna från lockknappen innan den FÖRSTA piptonen kommer lockningen att upphöra. Ta bort håret och börja om.
- Apparaten identifierar när håret har fastnat ordentligt och varnar med ett långt klickljud. Apparaten stängs automatiskt av för att skydda håret från värmeskador. Ta ur håret och slå på enheten innan du lockar igen.
- Det kan bildas ånga under användningen på grund av fukt som avdunstar från värmen.
- Kolven är varm. Undvik att röra vid den.
- Du kan känna en speciell lukt eller höra ett fräsande ljud. Det är normalt och orsakas av jongeneratorn.

Apparaten har en automatisk avstängningsfunktion. Den stängs av automatiskt om den inte används på 60 minuter.

Efter användning:
1. Stäng av produkten och dra ur nätsladden.
2. Placera apparaten på en värmetålig yta tills den svalnar.
3. Förvara den på en säker, torr och dammfri plats. Du kan också hänga upp den i upphängningsöglan.

Rengöring och underhåll:
1. Se till att apparaten är avstängd och att den har svalnat innan du gör rent ytan med en fuktig trasa.
2. Ta bort eventuella rester från lockkammaren efter att den har svalnat helt.
3. Sätt in rengöringstillbehöret i lockkammaren och flytta det runt kolven för att ta bort rester. Vi rekommenderar att du rengör kolven regelbundet.

Türkçe

Giriş
- Doğal dalgalardan belirgin buklelere kadar görünümünüzü keşfedin. Ayarlanabilir ısıtmalı bigudi, istediğiniz stili elde edebilmeniz için küçükten büyüğe kademeli olarak değişebilir.
- Farklı saç tipleri için seçebileceğiniz 4 ayar (SenseIQ, 210, 190, 170) bulunur.
- SenseIQ, optimum sonuçlar için bigudi boyutuyla uyumlu önceden ayarlanmış zaman ve sıcaklığa sahip bir bakım modudur.
- 3 bukle yönü (sol, sağ ve değişimli), bukle rutininize daha fazla yaratıcılık katar. Sağa ve sola doğru buklelerle saçın her iki tarafını mükemmel simetriyle kıvırabilir veya değişimli bukleler sayesinde sağ ve sol tarafa dönük buklelerin karışımıyla tamamen doğal bir görünüm elde edebilirsiniz.

Genel Bakış
1. Sıcaklık/mod ekranı
2. Bukle düğmesi
3. Bukle yönü düğmesi
4. Açma/kapama düğmesi ve Sıcaklık düğmesi
5. Asma kancası
6. Bukle maşası
7. İyon çıkış
8. Bigudi boyutu kaydırıcı
9. Saç ayırma aksesuarı
10. Maşa temizleme aksesuarı
11. Saklama kılıfı (BHB968/10)

Saçınızı nasıl bukle yaparsınız?
1. Fişi elektrik prizine takın.
2. Ekran aydınlanana kadar güç açma/kapama düğmesini ⏻ basılı tutun.
- Ön ayar modu SenseIQ ayarı görüntülenecektir.
- Cihaz açıldığında fazladan parlaklık sağlayan ve elektriklenmeyi azaltan iyon fonksiyonu etkinleştirilir.
3. İstediğiniz ayarı seçmek için güç açma/kapama düğmesi ile geçiş yapın: 170, 190, 210, SenseIQ.
- Isıtmalı maşa kullanıma hazır olduğunda gösterge yanıp sönmeyi durduracaktır.
4. Kaydırıcıyı (sol-sağ-değişimli) kullanarak istediğiniz bukle yönünü seçin.
5. Bigudi boyutu kaydırıcısını istediğiniz maşa boyutuna kaydırın.
6. Saç ayırma aksesuarını kullanarak belirli bir miktar saç ayırın. 2-3 cm genişliğinde bir tutam saçla başlayın.
7. Cihazı, bukle yuvasının açık kısmı başınızdan uzağa bakacak şekilde dikey olarak tutun. LED gösterge paneli kısmı saçınıza doğru bakmalıdır.
8. Saç telini maşanın bir tarafına doğru tutun.
9. Saç tutamını oyuk alanına yerleştirin. Saç tutamını aşağıya doğru tutarken saçın bukle yuvasından geçmesine izin verin.
10. İlk bip sesini duyana kadar bukle düğmesine ◎ BASIN ve düğmeyi BASILI TUTUN, ardından düğmeyi bırakabilirsiniz. Saç tutamı yuvanın içinde otomatik olarak bukle şeklini alır.
- Düzenli aralıklarla bip sesleri ve ardından bukle kıvırma işleminin tamamlandığını gösteren dört adet kesintisiz hızlı bip sesi duyacaksınız.
11. Dört kesintisiz hızlı bip sesini duyduğunuzda cihazı kendinizden uzaklaştırarak saçı yavaşça ve nazikçe serbest bırakın.
12. Saçın geri kalanını kıvırmak için 6-11. adımları tekrarlayın.

İpuçları ve Püf Noktaları
- Saçı baştan sona tarayın. Bukle yapmadan önce saçınızda dolaşma olmadığından emin olun.
- Saçınızı tutam tutam ayırın. Kalan saçı bukle yuvası açıklığından uzakta tutun.
- Daha uzun saçlarda ve/veya daha belirgin bukleleri elde etmek için daha az miktar saç kullanın.
- Bukle yuvası açıklığına kolayca yerleştirmek için saçı BİR KEZ kıvırın.
- Tutarlı sonuçlar için saçın aynı anda maşanın iki tarafında ayrılmasını önleyin.
- Bukle yuvası açıklığının yakınında dağınık veya açıkta saç olmadığından emin olun.
- Saçı bukle yuvasının oyuk alanına yerleştirin ve saçı yuvaya yönlendirmek için açıklığın kenarlarını kullanın.
- Saçın aşırı dönmesini önlemek için bukle yuvasına çok fazla saç yerleştirmekten kaçının. Saçın oyuk alanına temas ettiğinden ve gergin tutulduğundan emin olun.

Açıklamalar:
- İLK bip sesini duyana kadar bukle düğmesini BASILI TUTUN. İLK bip sesinden önce parmaklarınızı bukle düğmesinden kaldırırsanız bukle işlemi duracaktır. Saçı çıkarın ve tekrar başlayın.
- Cihaz çok fazla saç alındığını akıllı bir şekilde algılar ve uzun bir bip sesiyle uyarı verir. Saçın ısıdan zarar görmesini önlemek için cihaz otomatik olarak kapanır. Tekrar bukle yapmadan önce saçlarınızı serbest bırakıp cihazı açın.
- Kullanım sırasında ısıdan buharlaşan nem nedeniyle bir miktar buhar görülebilir.
- Bigudi çok sıcaktır. Dokunmaktan kaçının.
- Farklı bir koku ve bir cızırtı sesi duyabilirsiniz. İyon üreticiden kaynaklandığı için bu durum normaldir.

Bu cihazda otomatik kapanma fonksiyonu mevcuttur. 60 dakika boyunca kullanılmadığında otomatik olarak kapanır.

Kullanımdan sonra:
1. Cihazı kapatıp fişi prizden çekin.
2. Cihaz soğuyana kadar ısıya dayanıklı bir yüzeye yerleştirin.
3. Güvenli, kuru ve tozsuz bir yerde saklayın. Ayrıca asma halkasından asarak da saklayabilirsiniz.

Temizlik ve Bakım:
1. Cihazın yüzeyini nemli bir bezle temizlemeden önce cihazın kapalı ve soğumuş olduğundan emin olun.
2. Bukle yuvası tamamen soğuduktan sonra içinde kalan kalıntıları temizleyin.
3. Temizleme aksesuarını bukle yuvasına yerleştirin ve kalıntıları temizlemek için bigudi etrafında hareket ettirin. Bigudinin düzenli olarak temizlenmesi tavsiye edilir.

Türkmençe

Giriş
- Tebigy tolkunlardan kesgitli buýralara çenli daşky görnüşiňiziň üstüni açyň. Isleýän stiliňize ýetmek üçin düzüp bolýan gyzdyrylýan korpusy kiçiden ula çenli ýuwaş-ýuwaşdan üýtgedip bolýar.
- Dürli saç görnüşleri üçin saýlap boljak 4 sazlama (SenseIQ, 210, 190, 170) bar.
- SenseIQ deslapdan düzülen wagtly we temperaturaly ideg tertibi bolup, iň oňat netijeler üçin korpusyň ölçegi bilen jübütlenýär.
- 3 sany sazlanylýan buýralama ugry (çep, sag we gezekleşýän) buýralama endigiňize has köp döredijilik goşýar. Sag buýralar, çep buýralar — iki tarapy hem ajaýyp simmetriýada buýralap bilmegiňiz üçin — ýa-da düýpgöter tebigy görnüş üçin sag we çep buýralaryň garyndysy bolan gezekleşýän buýralar.

Umumy syn
1. Temperaturany/iş tertibini görkeziş
2. Buýralama düwmesi
3. Buýralama ugur geçirgiji
4. Açýan/öçürýän düwme we temperatura düwmesi
5. Ilgençek
6. Buýralama korpusy
7. Ion çykalgasy
8. Korpusyň ölçeginiň slaýderi
9. Saçy bogumlara bölýän esbap
10. Korpusy arassalaýjy esbap
11. Saklamak üçin haltajyk (BHB968/10)

Saçyňyzy nädip buýralamaly
1. Wilkany elektrik rozetkasyna dakyň.
2. Displeýiň ekrany ýagtylýança Açýan/öçürýän düwmäni ⏻ basyp saklaň.
- Deslapdan saýlanan tertip SenseIQ sazlamasy görkeziler.
- Enjam işledilende ion funksiýasy işjeňleşip, goşmaça ýalpyldy berýär we hüžžermegi azaldýar.
3. Islenilýän sazlamany saýlamak üçin açýan/öçürýän düwme bilen birinden beýlekisine geçiriň — 170, 190, 210, SenseIQ.
- Gyzdyrylan gysgyç ulanyşa taýýar bolanynda görkeziji ýanyp-öçmegini bes eder.
4. Slaýderi itmek arkaly buýralamagyň islenilýän ugruny (çepe — saga — gezekleşýän) saýlaň.
5. Korpusyň ölçegini üýtgedýän slaýderi gysgyjyň islenilýän ölçegine itiň.
6. Saçy bogumlara bölýän esbaby ulanmak arkaly saçyň mukdaryny kesgitläň. Ini 2-3 sm bolan saç çugdamy bilen başlaň.
7. Buýralama bölüminiň açyk meýdançasy kelläňizden başga tarapa seredip durar ýaly edip, enjamy dik saklaň. Diod çyraly paneliniň ýerleşýän tarapy saçyňyza seredip duran bolmaly.
8. Saç çogdamyny gysgyjyň bir tarapyna gysdyryň.
9. Saç çugdamyny oýuk ýere ýerleşdiriň. Saç çugdamyny aşaklygyna tarap saklap, olaryň buýralama korpusynyň içinden geçmegine ýol beriň.
10. Birinji sesli duýduryşy eşidýänçäňiz, buýralama düwmesini ◎ BASYP SAKLAŇ, soňra düwmäni goýberip bilersiňiz. Saç çogdamy buýralama bölüminiň içine awtomatik buýralanar.
- Belli aralyklarda sesli duýduryş berler, soňra dört sany yzly-yzyna çalt sesli duýduryş berler, ol buýralamagyň tamamlanandygyny görkezýär.
11. Dört gezek yzly-yzyna çalt sesli duýduryşy eşidenińizde enjamy özüňizden uzaklaşdyrmak arkaly saçy haýal we emaý bilen goýberiň.
12. Saçyň galanyny buýralamak üçin, 6–11 ädimlerini gaýtalaň.

Tärler we emeller
- Saçy mazaly daraň. Buýralamazdan öň, çolaşyk ýokdugyna göz ýetiriň.
- Saçy bölümlere aýryň. Ulanylmaýan saçyň ählisini buýralama kamerasynyň açyklygyndan uzakda saklaň.
- Uzyn saçlarda we/ýa-da has kesgitli buýralar almak üçin az möçberde saç ulanyň.
- Buýralama kamerasynyň açyklygyna aňsatlyk bilen girer ýaly, saçy BIR GEZEK towlaň.
- Durnukly netijeler üçin, saçyň korpusyň iki tarapynda hem şol bir wagtda bölünmeginden gaça duruň.
- Buýralama kamerasynyň açyklygynyň golaýynda azaşyp düşen ýa-da erkin ýatan saç çugdamynyň ýokdugyna göz ýetiriň.
- Saçy buýralama bölüminiň oýuk ýerine ýerleşdiriň we açyklygyň konturlary arkaly saçy bölümiň içine gönükdiriň.
- Saçyň çendenaşa pyrlanmazlygy üçin, buýralama kamerasyna gaty köp saç goýmakdan gaça duruň. Saçyň oýuk ýere degmegini we ykjam durmagyny üpjün ediň.

Bellikler:
- Birinji SESLI duýduryşy eşidýänçäňiz buýralama düwmesini BASYP SAKLAŇ. BIRINJI sesli duýduryşdan öň barmaklaryňyzy buýralama düwmesinden aýyrsaňyz, buýralama togtar. Saçy aýryň, täzeden başlaň.
- Enjam saç erbet dykylanda akylly görnüşde anyklaýar we size uzyn bipleme bilen duýduryş berýär. Saçyňyzy gyzgynyň zeperinden goramak üçin, enjam awtomatik öçer. Saçyňyzy boşadyň we gaýtadan buýralamak üçin, enjamy işlediň.
- Gyzgynlyk sebäpli bugarýan çygyň netijesinde ulanylýan wagty birneme bug çykmagy mümkin.
- Korpus gyzgyn bolýar. Oňa degäýmäň.
- Ýiti ys almagyňyz we şygyldy sesini eşitmegiňiz mümkin. Ol adaty ýagdaý bolup durýar, sebäbi ion öndürijisi oňa sebäp bolýar.

Enjam awtomatik öçüriş funksiýasy enjamlaşdyrylandyr. 60 minut ulanylman duranson enjam awtomatik öçýär.

Ulanyşdan soň:
1. Enjamy öçüriň, soňra ony tokdan aýryň.
2. Enjam sowaýança ony gyzgyna çydamly ýerde goýuň.
3. Ony howpsuz, gury we tozansyz ýerde saklaň. Ony ilgençekden asyp hem bilersiňiz.

Arassalamak we tehniki hyzmat:
1. Enjamyň ýüzüni çygly mata bilen arassalamazdan öň enjamyň öçürilendigine we sowandygyna göz ýetiriň.
2. Doly sowanyndan soň buýralama bölüminiň içindäki galyndylary aýryň.
3. Arassaýjy esbaby buýralama bölümine giriziň we galyndylary arassalamak üçin ony korpusyň daşynda süýşüriň. Korpusy belli wagtlarda arassalap durmak maslahat berilýär.

Ελληνικά

Εισαγωγή
- Ανακαλύψτε το look σας από φυσικούς κυματισμούς έως καλοσχηματισμένες μπούκλες. Μπορείτε να αλλάξετε σταδιακά τον ρυθμιζόμενο ζεστό κύλινδρο από μεγάλο σε μικρό ώστε να πετύχετε το επιθυμητό στυλ.
- Υπάρχουν 4 ρυθμίσεις (SenseIQ, 210, 190, 170) προκειμένου να επιλέξετε ανάλογα με τον κάθε τύπο μαλλιών.
- Η SenseIQ είναι μία λειτουργία για φροντίδα με προρυθμισμένο χρόνο και θερμοκρασία που συνδυάζεται με το μέγεθος του κυλίνδρου για βέλτιστα αποτελέσματα.
- Οι 3 κατευθύνσεις κατσαρώματος (αριστερά, δεξιά και εναλλάξ) προσφέρουν περισσότερες δημιουργικές επιλογές για να φτιάξετε τις μπούκλες σας. Μπούκλες με κατεύθυνση προς τα δεξιά, μπούκλες με κατεύθυνση προς τα αριστερά - ώστε σε κάθε πλευρά να υπάρχει απόλυτη συμμετρία - ή μπούκλες εναλλάξ, για ένα συνδυασμό μπούκλες με κατεύθυνση προς τα δεξιά και προς τα αριστερά, για απόλυτα φυσικό look.

Επισκόπηση
1. Προβολή θερμοκρασίας/λειτουργίας
2. Κουμπί κατσαρώματος
3. Διακόπτης κατεύθυνσης κατσαρώματος
4. Κουμπί ενεργοποίησης/απενεργοποίησης και κουμπί θερμοκρασίας
5. Θηλάκι για κρέμασμα
6. Κύλινδρος για μπούκλες
7. Άνοιγμα εξόδου ιόντων
8. Ρυθμιστικό μεγέθους κυλίνδρου
9. Αξεσουάρ διαχωρισμού μαλλιών
10. Αξεσουάρ καθαρισμού ράβδου
11. Θήκη φύλαξης (BHB968/10)

Πως να φτιάξετε μπούκλες
1. Βάλτε το βύσμα σε μια υποδοχή τροφοδοσίας ρεύματος.
2. Πατήστε και κρατήστε πατημένο το κουμπί ενεργοποίησης/απενεργοποίησης ισχύος ⏻ μέχρι να ανάψει η οθόνη ενδείξεων.
- Η ρύθμιση της προρυθμισμένης λειτουργίας SenseIQ θα εμφανιστεί.
- Η λειτουργία ιόντων ενεργοποιείται μόλις ενεργοποιηθεί η συσκευή, χαρίζοντας περισσότερη λάμψη και μειώνοντας το φριζάρισμα.
3. Κάνετε εναλλαγή στο κουμπί ενεργοποίησης/απενεργοποίησης ισχύος για να επιλέξετε την επιθυμητή ρύθμιση-170, 190, 210, SenseIQ.
- Η ένδειξη θα σταματήσει να αναβοσβήνει όταν το θερμαινόμενο ψαλίδι είναι έτοιμο για χρήση.
4. Επιλέξτε την επιθυμητή κατεύθυνση κατσαρώματος ωθώντας το ρυθμιστικό (αριστερά-δεξιά-εναλλάξ).
5. Ωθήστε το ρυθμιστικό μεγέθους κυλίνδρου στο επιθυμητό μέγεθος του ψαλιδιού.
6. Καθορίστε το μέγεθος της τούφας χρησιμοποιώντας το αξεσουάρ διαχωρισμού μαλλιών. Ξεκινήστε με μια τούφα πλάτους 2-3 εκ.
7. Κρατήστε τη συσκευή κατακόρυφα με το άνοιγμα του θαλάμου κατσαρώματος μακριά από το κεφάλι. Η πλευρά της ένδειξης οθόνης LED πρέπει να έχει κατεύθυνση προς τα μαλλιά σας.
8. Κρατήστε τη μία τούφα μαλλιά στη μία πλευρά του ψαλιδιού.
9. Τοποθετήστε την τούφα μέσα στην εσοχή. Αφήστε την τούφα να περάσει μέσα από το θάλαμο κατσαρώματος, ενώ την κρατάτε προς τα κάτω.
10. ΠΑΤΗΣΤΕ και ΚΡΑΤΗΣΤΕ παρατεταμένα το κουμπί κατσαρώματος ◎ μέχρι να ακούσετε το πρώτο ηχητικό σήμα. Κατόπιν μπορείτε να αφήσετε το κουμπί. Η τούφα θα κατσαρωθεί αυτόματα μέσα στον θάλαμο.
- Θα ακούτε ηχητικά σήματα ανά τακτά χρονικά διαστήματα που ακολουθούνται από τέσσερα συνεχή γρήγορα ηχητικά σήματα, υποδεικνύοντας ότι το κατσάρωμα έχει ολοκληρωθεί.
11. Όταν ακούτε τέσσερα συνεχή γρήγορα ηχητικά σήματα, αργά και απαλά αφήστε τα μαλλιά σας κινώντας τη συσκευή μακριά από εσάς.
12. Για να κατσαρώσετε τα υπόλοιπα μαλλιά σας, επαναλάβετε τα βήματα 6-11.

Συμβουλές και κόλπα
- Χτενίστε καλά τα μαλλιά σας. Βεβαιωθείτε ότι δεν είναι μπερδεμένα πριν ξεκινήσετε να δημιουργείτε μπούκλες.
- Χωρίστε τα μαλλιά σε τούφες. Κρατήστε όλες τις υπόλοιπες τούφες μακριά από το άνοιγμα του θαλάμου κατσαρώματος.
- Χρησιμοποιήστε μικρότερες τούφες για μεγαλύτερα μήκη μαλλιών ή/και για να δημιουργήσετε πιο έντονες μπούκλες.
- Στρίψτε την τούφα ΜΙΑ ΦΟΡΑ για να την τοποθετήσετε ευκολότερα στο άνοιγμα του θαλάμου κατσαρώματος.
- Για σταθερά αποτελέσματα, μην μοιράζετε την τούφα και στις δύο πλευρές του κυλίνδρου ταυτόχρονα.
- Φροντίστε να μην αφήνετε χαλαρές τούφες κοντά στο άνοιγμα του θαλάμου κατσαρώματος.
- Τοποθετήστε την τούφα στην εσοχή του θαλάμου κατσαρώματος και χρησιμοποιήστε τα περιγράμματα του ανοίγματος για να κατευθύνετε την τούφα μέσα στο θάλαμο.
- Για να αποφύγετε την υπερβολική περιστροφή της τούφας, μην τοποθετείτε πολύ μεγάλες τούφες μέσα στο θάλαμο για μπούκλες. Βεβαιωθείτε ότι η τούφα εφάπτεται στην εσοχή και ότι παραμένει τεντωμένη.

Παρατηρήσεις:
- ΠΑΤΗΣΤΕ και ΚΡΑΤΗΣΤΕ παρατεταμένα το κουμπί κατσαρώματος μέχρι να ακούσετε το πρώτο ηχητικό σήμα. Εάν σηκώσετε τα δάχτυλά σας από το κουμπί κατσαρώματος πριν ακούσετε το ΠΡΩΤΟ ηχητικό σήμα, το κατσάρωμα θα σταματήσει. Αφαιρέστε την τούφα και ξεκινήστε ξανά.
- Η συσκευή αναγνωρίζει πότε τα μαλλιά έχουν μπερδευτεί πολύ και σας προειδοποιεί με ένα παρατεταμένο ηχητικό σήμα. Για την προστασία των μαλλιών από τη θερμότητα, η συσκευή απενεργοποιείται αυτόματα. Απελευθερώστε τα μαλλιά σας και ενεργοποιήστε τη συσκευή πριν ξεκινήσετε και πάλι να δημιουργείτε μπούκλες.
- Ίσως παρατηρήσετε λίγο ατμό κατά τη χρήση εξαιτίας της υγρασίας που εξατμίζεται από τη θερμότητα.
- Ο κύλινδρος καίει. Μην τον αγγίζετε.
- Ενδέχεται να μυρίσετε μια χαρακτηριστική μυρωδιά και να ακούσετε ένα σφυριχτό ήχο. Είναι φυσιολογικό, καθώς προκαλείται από τη γεννήτρια ιόντων.

Η συσκευή διαθέτει λειτουργία αυτόματης απενεργοποίησης. Απενεργοποιείται αυτόματα μετά από 60 λεπτά, εάν δεν χρησιμοποιηθεί.

Μετά τη χρήση:
1. Απενεργοποιήστε τη συσκευή και βγάλτε την από την πρίζα.
2. Τοποθετήστε τη σε μια ανθεκτική στη θερμότητα επιφάνεια μέχρι να κρυώσει η συσκευή.
3. Διατηρήστε την σε ασφαλές, στεγνό μέρος, που δεν έχει σκόνη. Μπορείτε επίσης να την κρεμάσετε από το γαντζάκι για κρέμασμα.

Καθαρισμός και συντήρηση:
1. Βεβαιωθείτε ότι η συσκευή είναι απενεργοποιημένη και ότι έχει κρυώσει πριν καθαρίσετε την επιφάνεια της συσκευής με ένα νωπό πανί.
2. Αφαιρέστε τυχόν υπολείμματα στο θάλαμο κατσαρώματος αφού η συσκευή έχει κρυώσει εντελώς.
3. Εισαγάγετε το αξεσουάρ καθαρισμού κυλίνδρου μέσα στον θάλαμο κατσαρώματος και μετακινήστε το γύρω από τον κύλινδρο ώστε να καθαρίσετε τα υπολείμματα. Συνιστάται να καθαρίζετε τακτικά τον κύλινδρο.

Български

Въведение
- Открийте външния си вид – от естествени вълни до изразени къдрици. Регулируемият размер на цилиндъра може постепенно да се промени от малък към голям, за да постигнете желания от Вас стил.
- Можете да избирате между 4 настройки (SenseIQ, 210, 190, 170) за различни типове коса.
- SenseIQ е щадящ режим с предварително зададени време и температура спрямо размера на цилиндъра за оптимални резултати.
- Трите посоки на къдрене (ляво, дясно и редуващо се) добавят още повече креативност към Вашите практики за къдрене. Десни къдрици, леви къдрици – така че да можете да накъдряте всяка страна с перфектна симетричност – или редуващи се къдрици за смесица от десни и леви къдрици, даващи напълно естествен външен вид.

Общ преглед
1. Показание на температура/режим
2. Бутон за къдрене
3. Превключвател на посоката за къдрене
4. Бутона за вкл./изкл. и бутон за температура
5. Окачалка
6. Цилиндър за къдрене
7. Отвор за йонизиран въздух
8. Плъзгач за размера на цилиндъра
9. Приставка за разделяне на косата
10. Приставка за почистване на стеблото
11. Торбичка за съхранение (BHB968/10)

Как да накъдряте косата си
1. Включете щепсела в контакта.
2. Натиснете бутона за вкл./изкл. ⏻, докато дисплеят светне.
- Ще се покаже настройката SenseIQ на предварително настроен режим.
- Функцията за йонизиране се активира при включването на уреда, като осигурява допълнителен блясък и намалява накъсването на косата.
3. Превключвайте през бутона за вкл./изкл., за да изберете желаната настройка - 170, 190, 210, SenseIQ.
- Индикаторът ще спре да мига, когато нагрятата маша е готова за използване.
4. Изберете желаната посока на къдриците, като натискате плъзгача (наляво-надясно-редуващо се).
5. Натиснете плъзгача за размера на цилиндъра до желания размер на машата.
6. Определете количеството коса чрез аксесоара за разделяне на косата на сектори. Започнете с прихващане на кичур, широк около 2-3 cm.
7. Задръжте уреда вертикално с отворената зона на камерата за къдрене, сочеща далеч от главата. Страната с панела на LED дисплея трябва да бъде насочена към косата.
8. Задръжте кичур коса от едната страна на машата.
9. Поставете кичура коса във вдлъбнатата зона. Оставете косата да премине през камерата за къдрене, докато държите кичура надолу.
10. НАТИСНЕТЕ и ЗАДРЪЖТЕ известно време бутона за къдрене ◎, докато чуете първия звуков сигнал, след което може да отпуснете бутона. Кичурът се накъдря автоматично в камерата.
- Ще чувате звукови сигнали на редовни интервали, следвани от четири продължителни бързи звукови сигнала, означаващи, че къдренето е завършило.
11. Когато чуете четирите продължителни бързи звукови сигнала, бавно и внимателно извадете косата от уреда, като го премествате далеч от себе си.
12. За да накъдрите останалата част от косата си, повтаряйте стъпки от 6 до 11.

Съвети и препоръки
- Сресвайте косата добре. Уверявайте се, че няма заплетени кичури, преди да къдрите.
- Разделете косата на части. Дръжте цялата неизползвана коса далеч от отвора на камерата за къдрене.
- Използвайте по-малко количество коса за по-дълги кичури и/или за по-изразени къдрици.
- Увийте косата ВЕДНЪЖ, за да я вмъкнете по-лесно в отвора на камерата за къдрене.
- За постоянни резултати избягвайте да разделяте косата от двете страни на цилиндъра едновременно.
- Уверете се, че няма изпълзнали се косми в близост до отвора на камерата за къдрене.
- Поставете кичур коса във вдлъбнатата зона на камерата за къдрене и използвайте очертанията на отвора за насочване на косата към камерата.
- За предотвратяване на прекомерно извиване на косата, избягвайте да поставяте твърде много коса в камерата за къдрене. Уверете се, че косата докосва вдлъбнатата зона и е стегната.

Забележки:
- НАТИСНЕТЕ и ЗАДРЪЖТЕ бутона за къдрене, докато чуете ПЪРВИЯ звуков сигнал. Ако свалите пръстите си от бутона за къдрене преди ПЪРВИЯ звуков сигнал, къдренето ще спре. Извадете косата и започнете.
- Уредът интелигентно открива сериозно заклещена коса и ви предупреждава с един дълъг звуков сигнал. За да защитите косата си от топлинно увреждане, уредът ще се изключи автоматично. Освободете косата си и включете устройството преди ново къдрене.
- При употреба може да излезе пара поради изпаряване на влага от топлината.
- Цилиндърът е горещ. Избягвайте да го докосвате.
- Може да усетите специфична миризма и да чуете леко пукане. Това е нормално и идва от йонния генератор.

Уредът има функция за автоматично изключване. Уредът се изключва автоматично след 60 минути без употреба.

След употреба:
1. Изключете уреда и извадете щепсела от контакта.
2. Оставете уреда върху топлоустойчива повърхност, докато се охлади.
3. Съхранявайте на безопасно и сухо място без прах. Можете също да го окачите с халката за окачване.

Почистване и поддръжка:
1. Уверете се, че уредът е изключен и се е охладил, преди да почистите повърхността на уреда с влажна кърпа.
2. Отстранете всички остатъци от камерата за къдрене, след като тя се охлади.
3. Вкарайте аксесоара за почистване в камерата за къдрене и го раздвижете около цилиндъра, за да почистите остатъците. Препоръчително е редовно да почиствате цилиндъра.

Кыргызча

Киришүү
- Табигый толкундардан жарашыктуу тармалдарга чейинки көрүнүштү байкаңыз. Жөнгө салынуучу жылытылган корпус сиз каалаган стилге жетүү үчүн акырындык менен кичинеден чоңго чейин өзгөрүшү мүмкүн.
- Чачтын ар кандай түрлөрүн тандоо үчүн 4 жөндөө (SenseIQ, 210, 190, 170) бар.
- SenseIQ оптималдуу натыйжалар үчүн корпустун өлчөмү менен жупташкан алдын ала белгиленген убакыт жана температура менен кам көрүү режими.
- 3 тармалдатуу багыты (сол, оң жана аралаш) тармалдатуу программаңызга көбүрөөк чыгармачылык кошот. Оң тармалдар, сол тармалдар менен ар бир жагын мыкты симметрияда тармалдата аласыз, же болбосо, толугу менен табигый көрүнүү үчүн аралаш тармалдар менен оң жана сол тармалдарды жасай аласыз.

Жалпы маалымат
1. Температура/режим дисплейи
2. Тармалдатуу баскычы
3. Тармалдатуу багытын которуу
4. Күйгүзүү/өчүрүү баскычы жана температура баскычы
5. Илүү илмеги
6. Тармалдатуу бочкасы
7. Иондук чыгуу
8. Корпус өлчөмүндөгү слайдер
9. Чачты бөлүп алуу тетиги
10. Бочканы тазалоо тетиги
11. Сактоо кабы (BHB968/10)

Чачыңызды кантип тармалдоо керек
1. Айрыны электр розеткасына туташтырыңыз.
2. Күйгүзүү/өчүрүү баскычын ⏻ дисплей экраны күйгүчө басып туруңуз.
- Алдын ала коюлган режим SenseIQ жөндөөсү көрсөтүлөт.
- Иондук функция шайман күйгүзүлгөндө иштетилип, кошумча жылтылдоону камсыз кылып, чачтын чачышып калышын болтурбайт.
3. Керектүү орнотууну тандоо үчүн күйгүзүү/өчүрүү баскычы аркылуу которулуңуз — 170, 190, 210, SenseIQ.
- Жылытылган кычкач колдонууга даяр болгондо индикатор жымыңдап токтойт.
4. Сыдырманы түртүп (сол-оң-которуу) менен каалаган тармал багытыңызды тандаңыз.
5. Корпустун өлчөмүндөгү сыдырманы каалаган кычкачтын өлчөмүнө түртүңүз.
6. Чачты бөлүүчү аксессуарды колдонуу менен чачтын көлөмүн аныктаңыз. Эни 2-3 см болгон чач тутамынан баштаңыз.
7. Тармалдоочу камеранын ачык жерин башты каратып, шайманды вертикалдуу кармаңыз. LED дисплей панелинин тарабы чачыңызга каралышы керек.
8. Чачты кычкачтын бир жагына кармаңыз.
9. Чач тутамын оюкка салыңыз. Чач тутамын ылдый каратып кармап турганда чачты тармалдатуучу камера аркылуу өткөрүңүз.
10. ◎ тармал баскычын биринчи сигналды укканга чейин БАСЫП, тынымсыз ТУРУҢУЗ, андан кийин баскычты коё берсеңиз болот. Чач тутамы тармалдатуу камерасына автоматтык түрдө буралат.
- Сиз үзгүлтүксүз аралыктарда биптерди угасыз, андан кийин төрт үзгүлтүксүз ылдам сигнал угасыз, бул тармалдатуунун аяктаганын билдирет.
11. Үзгүлтүксүз төрт сигналды укканыңызда, шайманды сизден алыстатып, чачыңызды жай жана акырын чыгарыңыз.
12. Калган чачыңызды тармалдатуу үчүн, 6–11-кадамга чейинки кыймылды кайталаңыз.

Кеңештер жана ыкмалар
- Чачыңызды жакшы тараңыз. Тармалдатуудан мурун чаташып калган жерлер жок экенин текшериңиз.
- Чачты бөлүмдөргө бөлүңүз. Колдонулбаган чачтын баарын тармалдатуучу камеранын оозунан алыс кармаңыз.
- Чач узун болсо жана/же тармалдар тагыраак болушу үчүн, чач тутамын азыраак алыңыз.
- Тармалдатуучу камеранын оозуна коюу оңой болушу үчүн чачты БИР ЖОЛУ ороңуз.
- Туруктуу натыйжаларга жетүү үчүн чач бир убакта бочканын эки жагынан чыгып калбашы керек.
- Тармалдатуучу камеранын оозунун жанында өзүнчө бөлүнүп калган чач тутамдары жок экенин текшериңиз.
- Чач тутамы тармалдатуу камерасынын оюгуна коюлганын текшериңиз жана чачты камерага багыттоо үчүн тешиктин контурларын колдонуңуз.
- Чач өтө ашыкча чыйралып калбашы үчүн тармалдатуучу камерага өтө көп чач салбаңыз. Чач тутамы тармалдатуу камерасынын оюгуна тийгенин жана тыгыз тартылып турганын текшериңиз.

Эскертүүлөр:
- БИРИНЧИ сигнал угулганга чейин тармалдатуу баскычын коё бербей БАСЫП ТУРУҢУЗ. БИРИНЧИ сигнал чыкканга чейин манжаларыңызды тармалдатуу баскычынан алып салсаңыз, ал токтойт. Чачты чыгарып, кайра баштаңыз.
- Чач катуу тыгылып калган учурларды шайман аныктап, сизге узун сигнал менен эскертет. Чачка ысыктан доо кетпеши үчүн шайман автоматтык түрдө өчөт. Кайра тармалдатуудан мурун чачыңызды бошотуп, түзмөктү күйгүзүңүз.
- Колдонуу учурунда ысыктан бууланып жаткан нымдан улам бир аз буу байкалышы мүмкүн.
- Корпус ысык. Аны кармабаңыз.
- Башкача жыт чыгып, кычыраган үн угушуңуз мүмкүн. Бул нормалдуу нерсе жана ал иондорду иштеп чыгуудан улам келип чыгат.

Шаймандын автоматтык өчүү функциясы бар. Шайман колдонулбаса, 60 мүнөттөн кийин автоматтык түрдө өчөт.

Колдонуудан кийин:
1. Шайманды өчүрүп, андан соң сууруңуз.
2. Аны ысыкка чыдамдуу бетке шайман муздагыча коюп коюңуз.
3. Аны чаң жок, коопсуз жерде сактаңыз. Аны илмегинен илип койсоңуз болот.

Тазалоо жана тейлөө:
1. Шаймандын бетин нымдуу чүпүрөк менен тазалоодон мурун шайман өчүрүлгөнүн жана муздаганын текшериңиз.
2. Тармалдоочу камерада калган калдыктарды ал толугу менен муздагандан кийин алып салыңыз.
3. Тазалоочу жабдууну тармал камерага салып, калдыктарды тазалоо үчүн аны корпустун айланасында жылдырыңыз. Корпусту үзгүлтүксүз тазалоо сунушталат.

Чач тарагыч

Үй тиричилигине керектөө үчүн

Өндүрүүчү: «Филипс Консьюмер Лайфстайл Б.В.», Нидерланд, Драхтен, 9206 АД, Туссендиепен 4

Кытайда жасалган

BHB968

110-240 V; 50-60 Hz; 41-44 W

II класстагы жабдык

Сактоо жана колдонуу шарттары		
Температура		Салыштырма нымдуулук
Иштөө шарттары	Сактоо шарттары	
+10 °C ÷ +30 °C	-25 °C ÷ +60 °C	35 % ÷ 99 %

Македонски

Вовед
- Откријте го вашиот изглед, од природните бранови до дефинираните кадри. Приспособливото загреано буренце може да се менува постепено од мало кон големо за да се постигне вашиот посакуван стил.
- Постојат 4 поставки (SenseIQ, 210, 190, 170) за да изберете за различни типови коса.
- SenseIQ е режим на нега со однапред поставени време и температура споени со големината на буренцето за оптимални резултати.
- 3-те насоки на виткање (лево, десно и наизменично) додаваат повеќе креативност во вашата рутина на виткање. Десни кадри, леви кадри – за да можете да ја виткате секоја страна во совршена симетрија – или наизменични виткања за да имате мешавина од кадрите на десната и на левата страна за целосно природен изглед.

Преглед
1. Приказ на температура/режим
2. Копче за виткање
3. Прекинувач за насока на виткањето
4. Копче за вклучување/исклучување и копче за температура
5. Јамка за закачување
6. Буренце за виткање
7. Јонски излез
8. Лизгач за големина на буренцето
9. Додаток за делење на косата по области
10. Додаток за чистење на буренцето
11. Торбичка за складирање (BHB968/10)

Како да ја виткате вашата коса
1. Поврзете го приклучокот со штекер за електрично напојување.
2. Притиснете и држете на копчето за вклучување/исклучување на напојувањето ⏻ сè додека екранот со дисплејот не се осветли.
- Поставката на режимот Однапред поставено SenseIQ ќе се прикаже.
- Јонската функција се активира кога ќе се вклучи уредот, обезбедувајќи дополнителен сјај и намалувајќи ја наелектризираноста.
3. Менувајте низ копчето за вклучување/исклучување за да ја изберете посакуваната поставка-170, 190, 210, SenseIQ.
- Индикаторот ќе престане да трепка кога загреаната пегла е подготвена за користење.
4. Изберете ја посакуваната насока за кадрите со притискање на лизгачот (лева-десна-наизменична).
5. Притиснете го лизгачот за големина на буренцето на посакуваната големина на пеглата.
6. Определете ја големината на косата со користење на додатокот за делење на косата по области. Започнете со прамен коса од 2 – 3 cm во широчина.
7. Држете го апаратот вертикално со отворената област на комората за виткање завртена спротивно од главата. Плочата за LED-дисплеј треба да биде свртена кон вашата коса.
8. Држете го праменот на косата на едната страна од пеглата.
9. Поставете го праменот коса во просторот на процепот. Овозможете косата да поминува низ комората за виткање додека го држите праменот коса надолу.
10. ПРИТИСНЕТЕ и постојано ДРЖЕТЕ го копчето за виткање ◎ сè додека не го слушнете првиот звучен сигнал, а потоа можете да го пуштите копчето. Праменот коса автоматски ќе се извитка во комората.
- Ќе слушате звучни сигнали на редовни интервали, проследени со четири постојани брзи звучни сигнали, што укажуваат дека виткањето е завршено.
11. Кога ќе слушнете четири постојани брзи звучни сигнали, бавно и нежно оставете косата да излезе со движење на апаратот подалеку од вас.
12. За да го виткате остатокот од косата, повторете ги чекорите 6 – 11.

Совети и трикови
- Темелно чешлајте ја косата. Осигурете се дека нема заплеткана коса пред да виткате.
- Раздвојте ја косата во делови. Сета коса што нема да ја користите чувајте ја подалеку од отворот на комората за виткање.
- Користете помали прамени коса ако косата е долга и/или за да добиете појасно дефинирани кадри.
- Виткајте ја косата ЕДНАШ за да го олесните нејзиното ставање во отворот на комората за виткање.
- За постојани резултати, избегнувајте косата да ја делите на двете страни од буренцето истовремено.
- Осигурете се дека во близина на отворот на комората за виткање нема да има пуштени прамени.
- Поставете ја косата во просторот на процепот на комората за виткање и користете ги контурите на отворот за да ја насочувате косата во комората.
- За да спречите преголемо вртење на косата, избегнувајте да ставате премногу коса во комората за виткање. Осигурете се дека косата го допира просторот на процепот и косата се држи исправена.

Забелешки:
- ПРИТИСНЕТЕ и ДРЖЕТЕ го копчето за виткање сè додека не го слушнете ПРВИОТ звучен сигнал. Ако ги извадите прстите од копчето за виткање пред ПРВИОТ звучен сигнал, виткањето ќе сопре. Отстранете ја косата и почнете одново.
- Апаратот на интелигентен начин препознава кога косата е многу заглавена и ве известува со еден долг звучен сигнал. За да ја заштитите вашата коса од оштетување на косата, апаратот автоматски ќе се исклучи. Ослободете ја вашата коса и вклучете го уредот пред повторно да виткате.
- Малку пареа може да се забележи за време на користењето поради влага што излегува поради жештината.
- Буренцето е жешко. Избегнувајте да го допирате.
- Може да забележите специфичен мирис и звук на крцкање. Тоа е вообичаено бидејќи ги создава јонскиот генератор.

Апаратот има функција за автоматско исклучување. Тој се исклучува автоматски по 60 секунди без користење.

По употребата:
1. Исклучете го апаратот и извлечете го приклучокот од штекер.
2. Ставете го на површина отпорна на топлина сè додека апаратот не се излади.
3. Чувајте го на безбедно, суво место каде што нема прашина. Исто така можете да го обесите на окцето за обесување.

Чистење и одржување:
1. Осигурете се дека апаратот е исклучен и изладен пред чистење на површината на апаратот со влажна крпа.
2. Отстранете какви било нечистотии што се останати во комората за виткање откако целосно ќе се излади.
3. Вклучете го додатокот за чистење во комората за виткање и движете го околу буренцето за да ги исчистите нечистотиите. Се препорачува редовно да го чистите буренцето.

Русский

Введение
- Создавайте новые образы — от естественных волн до локонов с четкой формой. Чтобы создать нужную укладку, температуру регулируемого нагревательного корпуса можно постепенно изменять от небольших ее значений до высоких.
- На выбор доступны 4 настройки (SenseIQ, 210, 190, 170) для различных типов волос.
- SenseIQ является щадящим режимом с предустановленными значениями времени и температуры, которые сопряжены с размером корпуса для достижения оптимальных результатов.
- 3 направления завивки локонов (налево, направо и чередование) позволяют экспериментировать с образами. Создавайте симметричные локоны, закрученные вправо или влево, или используйте функцию чередования направлений для максимально естественного образа.

Обзор
1. Дисплей температуры/режима
2. Кнопка завивки
3. Переключатель направления завивки
4. Кнопка включения/выключения и кнопка выбора температуры
5. Петелька для подвешивания
6. Корпус для завивки
7. Отверстие ионизатора
8. Переключатель размера локонов
9. Аксессуар для отделения прядей
10. Аксессуар для очистки корпуса
11. Чехол для хранения (BHB968/10)

Выполнение завивки волос
1. Вставьте вилку в розетку электросети.
2. Нажмите и удерживайте кнопку питания ⏻ до тех пор, пока не включится дисплей.
- Отобразятся настройки режима предустановок SenseIQ.
- Функция ионизации, активируемая при включении прибора, придает волосам дополнительный блеск и уменьшает спутывание.
3. Переключите кнопку включения/выключения питания, чтобы выбрать нужную настройку: 170, 190, 210, SenseIQ.
- Индикатор перестанет мигать, когда нагретые щипцы будут готовы к работе.
4. Выберите нужное направление завивки, переместив соответствующим образом переключатель (слева направо или наоборот).
5. Установите переключатель размера локонов.
6. Определите нужное количество волос, используя аксессуар для отделения прядей. Сначала отделите прядь шириной 2–3 см.
7. Держите прибор в вертикальном положении так, чтобы открытая часть камеры для локонов была направлена в сторону от головы. Сторона светодиодной панели должна быть обращена к волосам.
8. Держите прядь волос по одну сторону от щипцов.
9. Поместите прядь волос в углубление. Проденьте прядь через камеру для локонов, удерживая ее за кончик.
10. НАЖМИТЕ и УДЕРЖИВАЙТЕ кнопку завивки ◎ до тех пор, пока не прозвучит первый звуковой сигнал, после чего можно будет отпустить кнопку. Прядь волос в камере будет завиваться автоматически.
- Через равные промежутки времени прозвучат звуковые сигналы, после чего последовательно раздадутся четыре быстрых звуковых сигнала.
11. Когда вы услышите четыре последовательных быстрых звуковых сигнала, медленно и осторожно выпустите волосы, отодвинув прибор от себя.
12. Повторите шаги 6–11, чтобы выполнить завивку остальных волос.

Советы и рекомендации
- Тщательно расчешите волосы. Перед завивкой убедитесь, что волосы не спутаны.
- Разделите волосы на пряди. Держите прибор так, чтобы отверстие камеры для локонов находилось на расстоянии от прядей, которые в данный момент не используются.
- Если у вас длинные волосы и/или вы хотите создать более выразительные локоны, отделяйте более тонкие пряди.
- Скрутите прядь волос ОДИН раз, чтобы ее было легче поместить в отверстие камеры для локонов.
- Для наилучшего результата не помещайте пряди волос одновременно с двух сторон от корпуса.
- Убедитесь, что рядом с отверстием камеры для локонов нет выбившихся или свободных прядей.
- Поместите прядь волос в углубление камеры для локонов и используйте форму отверстия, чтобы направить прядь волос в камеру.
- Во избежание спутывания волос не помещайте толстые пряди в камеру для локонов. Следите, чтобы прядь волос лежала в данном углублении и была натянута.

Примечания
- НАЖМИТЕ и УДЕРЖИВАЙТЕ кнопку завивки до тех пор, пока не прозвучит ПЕРВЫЙ звуковой сигнал. Если вы отпустили кнопку завивки до того, как прозвучит ПЕРВЫЙ звуковой сигнал, процесс завивки остановится. Извлеките прядь волос и начните сначала.
- Если прядь волос застряла, интеллектуальная функция прибора оповещает об этом одним продолжительным звуковым сигналом. В целях защиты волос от перегрева прибор отключится автоматически. Освободите волосы и вновь включите прибор, чтобы продолжить укладку.
- В процессе использования может наблюдаться некоторое количество пара из-за испарения влаги под воздействием тепла.
- Корпус для завивки сильно нагревается. Не прикасайтесь к нему.
- Может появиться специфический запах и потрескивание. Это обычные явления, которые возникают вследствие работы ионизатора.

Прибор оснащен функцией автоотключения. Если прибор не используется, он отключается автоматически по истечении 60 минут.

После завершения пользования прибором:
1. Выключите прибор и отключите его от электросети.
2. Положите прибор на термостойкую поверхность и подождите, пока он остынет.
3. Храните прибор в безопасном и сухом месте, защищенном от пыли. Также можно подвесить прибор за специальную петлю.

Очистка и уход
1. Перед очисткой поверхности прибора с помощью влажной ткани убедитесь в том, что он выключен и остыл.
2. Удалите все остатки, оставшиеся в камере для завивки, после того как она полностью остынет.
3. Поместите аксессуар для очистки в камеру для локонов и перемещайте его вдоль корпуса, чтобы убрать все остатки. Рекомендуется регулярно проводить чистку прибора.

Прибор для завивки волос
Для бытовых нужд

Изготовитель: "Филипс Консьюмер Лайфстайл Б.В.", Туссендиепен 4, 9206 АД, Драхтен, Нидерланды

Сделано в Китае

BHB968

110-240 В; 50-60 Гц; 41-44 Вт

Прибор класса II

Условия хранения, эксплуатации		
Температура		Относительная влажность
Условия эксплуатации	Условия хранения	
+10 °C ÷ +30 °C	-25 °C ÷ +60 °C	35 % ÷ 99 %

Тоҷикӣ

Муқаддима
- Намуди худро аз мавҷҳои табиӣ то кокулҳои алоҳида кашф кунед. Баданаи танзимшавандаи гармгардида метавонад барои расидан ба услуби хостаатон аз хурд то калон пайдарҳам тағйир ёбад.
- Барои интихоби намудҳои гуногуни мӯй 4 танзимот мавҷуданд (SenseIQ, 210, 190, 170) доред.
- SenseIQ реҷаи нигоҳубин бо вақт ва ҳарорати муайянгардида дар ҳамҷоягӣ бо андозаи бадан барои расидан ба натиҷаҳои оптималӣ аст.
- 3 самти чингилакунӣ (чап, рост ва алтернативӣ) ба реҷаи чингилакунии шумо эҷодкорӣ меафзояд. Чингилакунии рост, чингилакунии чап — бо ин шумо метавонед ҳар як тарафро бо симметрияи комил печонед — ё чингилакунии алтернативӣ барои омехта кардани зулфҳои тарафи рост ва чап барои намуди комилан табиӣ истифода мешавад.

Шарҳ
1. Намоиши ҳарорат/реҷа
2. Тугмаи чингилакунӣ
3. Калиди самти чингилакунӣ
4. Тугмаи Фаъолкунӣ/хомӯшкунӣ ва Ҳарорат
5. Ҳалқа барои овехтан
6. Баррелҳои чингилакунӣ
7. Баромади ионӣ
8. Слайдери андозаи бадана
9. Лавозимот барои чудокунии мӯй
10. Лавозимот барои тоза кардани баррел
11. Қуттии нигоҳдорӣ (BHB968/10)

Чӣ тавр мӯйҳоро бояд чингила кард
1. Баркчангакро ба баркраслак васл кунед.
2. Тугмаи фаъолкунӣ/хомӯшкуниро зер кунед ⏻ то вақте ки экрани намоиш фаъол карда нашавад.
- Танзими реҷаи пешфарзи SenseIQ намоиш дода мешавад.
- Вазифаи ионӣ фаъол мегардад, вақте ки таҷҳизот фаъол мешавад ва ба мӯй дурахши иловагиро медиҳад ва чингилаиро кам мекунад.
3. Барои интихоби танзимоти зарурӣ — 170, 190, 210, SenseIQ тугмаи фаъолкунӣ/хомӯшкуниро истифода баред.
- Нишондиҳанда дурахшро ист мекунад, вақте ки амбӯри гармшуда барои истифода омода мешавад.
4. Самти хости чингилаи худро бо пахшкунии слайдер (чап-рост-алтернативӣ) интихоб кунед.
5. Слайдери андозаи баданаро ба андозаи лозимии амбӯр гузоред.
6. Миқдори мӯйҳоро бо ёрии лавозимот барои ҷудокунии мӯйҳо муайян кунед. Бо як зулфи мӯй ба паҳни 2-3 см оғоз кунед.
7. Дастгоҳро ба таври амудӣ нигоҳ доред, ки майдони кушодаи камераи чингилакунӣ аз сар дуртар бошад. Ҷониби лавҳаи рӯшноидиодии дисплей бояд ба мӯйҳои шумо равона карда шуда бошад.
8. Қабзаи мӯйро дар паҳлӯ аз амбӯрҳо нигоҳ доред.
9. Нӯги мӯйро дар мавзеи холигӣ ҷойгир кунед. Иҷозат диҳед, ки мӯй аз камераи чингилакунӣ гузарад, дар ҳоле ки нӯги мӯйро ба поён нигоҳ доред.
10. Тугмаи чингилакуниро ◎ то якум садори шунавидан ПАХШ кунед ва давомнок НИГОҲ ДОРЕД, баъдан тугмаро озод карда метавонед. Зулфи мӯй ба таври худкор ба камера печида мешавад.
- Бонгҳои овозиро баъд аз фосилаҳои баробари вақт мешунавед, баъд аз онҳо чор бонги овозии зуд мебароед, ки ба анҷом расидани чингилакуниро мефаҳмонад.
11. Вақте ки чор бонги овозии муттасили зудро мешунавед, оҳиста ва боэҳтиёт мӯйҳоро бо аз худ дур кардани асбоб озод кунед.
12. Барои сохтани чингилаҳо аз мӯйи боқимонда, қадамҳои аз 6 то 11 такрор намоед.

Асрор ва Усулҳо
- Мӯйро бодиққат шона кунед. Боварӣ ҳосил кунед, ки пеш аз чингилакунӣ ягон печутоби вуҷуд надорад.
- Мӯйҳоро ба қисмҳо ҷудо кунед. Ҳамаи мӯйҳои истифоданашударо аз камераи кушодаи чингилакунӣ дур нигоҳ доред.
- Миқдори камтари мӯйро барои дарозии мӯй ва/ё барои чингилакунии муайяншуда истифода баред.
- Мӯйро ЯК БОР печонед, то гузоштани он ба камераи кушодаи чингилакунӣ осонтар шавад.
- Барои натиҷаҳои устувор, аз тақсим кардани мӯй дар ҳар ду тарафи дастгоҳ дар як вақт худдорӣ кунед.
- Боварӣ ҳосил кунед, ки ҳеч гуна мӯйҳои гумшуда ё фуҷур дар назди камераи кушодаи чингилакунӣ нестанд.
- Мӯйро дар мавзеи холигӣ аз камераи чингилакунӣ гузоред ва аз контурҳо барои ҳифзи мӯйҳо истифода баред, то ки ба камера дохил кунед.
- Барои пешгирии гардиши аз ҳад зиёди мӯй, аз гузоштани мӯйҳои аз ҳад зиёд ба камераи чингилакунӣ худдорӣ кунед. Боварӣ ҳосил кунед, ки мӯйҳо ба мавзеи холигӣ расидаанд ва мӯйҳо танг баста шудаанд.

Эзоҳҳо:
- Тугмаи чингилакуниро то он садои ЯКУМ шунидед, ПАХШ КУНЕД ва НИГОҲ ДОРЕД. Агар шумо пеш аз садои ЯКУМ ангуштонатонро аз тугмаи чингилакунӣ дур карда бошед, чингилакунӣ қатъ мегардад. Мӯйро хориҷ кунед ва аз нав оғоз кунед.
- Дастгоҳ ба таври оқилона муайян мекунад, ки вақте мӯй сахт часпида бошад ва шуморо бо як садои дароз огоҳ мекунад. Барои муҳофизат кардани мӯйи шумо аз гармӣ, дастгоҳ ба таври худкор хомӯш мешавад. Мӯйҳоро озод кунед ва аз нав аз дубора чингилакунӣ дастгоҳро фаъол созед.
- Ҳангоми истифода аз сабаби бухоршавии намӣ аз гармӣ аз каме буғ мушоҳида шуданаш мумкин аст.
- Бадана гарм аст. Даст нарасонед.
- Шумо метавонед бӯйи махсус ва садои фашосро ҳис кунед. Ин чизи муқаррарӣ аст, зеро онҳо аз ҷониби генератори ионҳо ба вуҷуд меоянд.

Дастгоҳ дорои вазифаи худкор хомӯшшавӣ аст. Он пас аз 60 дақиқа бидуни истифода ба таври худкор хомӯш мешавад.

Пас аз истифода:
1. Дастгоҳро хомӯш кунед ва аз шабака ҷудо кунед.
2. Онро дар сатҳи ба гармӣ тобовар то сард шудани асбоб гузоред.
3. Дар ҷои бехатар ва хушк нигоҳ доред, ки аз чанг холӣ аст. Шумо инчунин метавонед онро ба воситаи ҳалқа овезон кунед.

Тозакунӣ ва нигоҳдорӣ:
1. Пеш аз тозакунии сатҳи асбоб бо матои нам боварӣ ҳосил кунед, ки он хомӯш аст ва сард шудааст.
2. Ҳамаи боқимондаҳои дар камераи чингилакунӣ бударо баъд аз пурра сард шудани он берун кунед.
3. Лавозимоти тозакуниро ба дохили камераи чингилакунӣ ворид кунед ва онро дар дохили бадана барои тозакунии боқимондаҳо тоб диҳед. Мунтазам тоза кардани бадана тавсия дода мешавад.

Українська

Вступ
- Експериментуйте з різними зачісками: від природних хвиль до чітких завитків. Розмір нагрівального циліндра можна поступово збільшувати, щоб досягти потрібного ефекту.
- Вибирайте один із 4 режимів (SenseIQ, 210, 190 чи 170) залежно від типу волосся.
- SenseIQ – це делікатний режим, у якому попередньо налаштовані час і температура, що оптимально поєднуються з розміром циліндра.
- Завитки можна робити в 3 напрямках (уліво, управо та по черзі), завдяки чому звичайна завивка перетворюється на творчий процес. Робіть завитки вправо й уліво, щоб обидві сторони були ідеально симетричні, або завивайте волосся в різних напрямках, щоб створити природний вигляд.

Загальний огляд
1. Індикатор температури/режиму
2. Кнопка завивки
3. Перемикач напрямку завивки
4. Кнопка ввімкнення/вимкнення й кнопка температури
5. Петля для підвішування
6. Циліндр для завивки
7. Отвір подачі іонів
8. Повзунок для зміни розміру циліндра
9. Аксесуар для розділення волосся на пасма
10. Аксесуар для чищення циліндра
11. Футляр для зберігання (BHB968/10)

Як завивати волосся
1. Вставте вилку в розетку.
2. Натисніть кнопку ввімкнення/вимкнення живлення ⏻ і втримуйте її, доки не засвітиться дисплей.
- Відобразиться попередньо встановлений режим SenseIQ.
- Після ввімкнення пристрою активується функція іонізації, яка надає волоссю додатковий блиск і зменшує пухнастість.
3. Натискайте кнопку ввімкнення/вимкнення живлення, щоб вибрати потрібний режим: 170, 190, 210 чи SenseIQ.
- Коли нагріті щипці будуть готові до використання, індикатор перестане блимати.
4. Виберіть потрібний напрямок завивки (уліво, управо чи по черзі) за допомогою повзунка.
5. Перемістіть повзунок для зміни розміру циліндра до потрібного розміру щипців.
6. Визначте кількість волосся за допомогою аксесуара для розділення на пасма. Почніть із пасма завширшки 2–3 см.
7. Тримайте пристрій вертикально відкритою ділянкою відділення для завивки від голови. Панель зі світлодіодним дисплеєм має бути направлена до волосся.
8. Тримайте пасмо волосся з одного боку щипців.
9. Покладіть пасмо волосся на заглиблення. Дайте волоссю пройти крізь відділення для завивки, тримаючи пасмо донизу.
10. НАТИСНІТЬ кнопку завивки ◎ і ВТРИМУЙТЕ її, доки не почуєте перший звуковий сигнал. Після цього можете відпустити кнопку. Пасмо волосся буде автоматично накручено у відділення.
- Пролунають звукові сигнали з регулярними інтервалами, а після них – чотири безперервні швидкі звукові сигнали, які свідчитимуть про завершення завивки.
11. Почувши чотири безперервні швидкі звукові сигнали, повільно й обережно вивільніть волосся, відводячи пристрій від себе.
12. Для завивки решти волосся повторіть кроки 6–11.

Поради та підказки
- Добре розчешіть волосся. Перед завивкою перевірте, чи волосся не заплутане.
- Розділіть волосся на пасма. Тримайте волосся, що не використовується, подалі від отвору відділення для завивки.
- Щоб створити чіткіші завитки або якщо у вас довге волосся, беріть менші пасма.
- Скрутіть волосся ОДИН РАЗ, щоб було легше розмістити його в отворі відділення для завивки.
- Для однакових результатів не поділяйте волосся з обох сторін циліндра одночасно.
- Слідкуйте, щоб біля отвору відділення для завивки не було вільних пасом волосся.
- Покладіть волосся на заглиблення відділення для завивки й за допомогою контурів отвору скеруйте волосся у відділення.
- Щоб запобігти надмірній втраті волосся, не кладіть надто багато волосся у відділення для завивки. Пильнуйте, щоб волосся торкалося заглиблення й було натягнутим.

Примітки:
- НАТИСНІТЬ і ВТРИМУЙТЕ кнопку завивки, доки не почуєте ПЕРШИЙ звуковий сигнал. Якщо ви відпустите кнопку завивки, перш ніж пролунає ПЕРШИЙ звуковий сигнал, процес завивки зупиниться. Вийміть волосся і почніть спочатку.
- Пристрій розумно визначає, коли волосся сильно застрягло, і повідомляє про це одним довгим звуковим сигналом. Для захисту волосся від перегрівання пристрій автоматично вимкнеться. Звільніть волосся та увімкніть пристрій знову перед завивкою.
- Під час використання може виділятися пара через випаровування вологи внаслідок нагрівання.
- Циліндр гарячий. Не торкайтеся його.
- Можна почути особливий запах і шиплячий звук. Це нормально і спричинено генератором іонів.

Пристрій має функцію автоматичного вимкнення. Він автоматично вимикається, якщо ним не користуватися 60 хвилин.

Після використання:
1. Вимкніть пристрій і від'єднайте його від мережі.
2. Покладіть пристрій на жаростійку поверхню й дайте йому охолонути.
3. Зберігайте пристрій у безпечному, сухому й незапиленому місці. Пристрій можна також підвісити на гачок за петлю.

Чищення та догляд:
1. Вимкніть пристрій і дайте йому охолонути перед очищенням поверхні вологою тканиною.
2. Коли він повністю охолоне, видаліть залишки з відділення для завивки.
3. Для цього вставте аксесуар для чищення у відділення для завивки й обертайте його навколо циліндра. Рекомендується регулярно очищувати циліндр.

Қазақша

Кіріспе
- Табиғи толқыннан бастап бұйраларға дейін түрлі бейне жасаңыз. Реттелетін қыздыру цилиндрі қажет стильдегі шаш үлгісін алу үшін біртіндеп кіші өлшеммен үлкеніне қарай өзгеруі мүмкін.
- Түрлі шаш үлгісін жасау үшін таңдауға болатын 4 түрлі (SenseIQ, 210, 190, 170) параметр бар.
- SenseIQ — оңтайлы нәтижеге қол жеткізу үшін цилиндр өлшемімен жұптастырылған алдын ала белгіленген уақыт пен температура орнатылған күтім режимі.
- 3 реттелмелі бұйралау бағыты (сол жақ, оң жақ және балама) бұйралау жұмысына креативтілік қосады. Оң жаққа бұйралау, сол жаққа бұйралау — әрбір жағын симметриялы етіп бұйралай аласыз — немесе толығымен табиғи көрініс беру үшін оң және сол жақ бұйралар аралақсан балама бұйралау.

Жалпы шолу
1. Температура/режим индикаторы
2. Бұйралау түймесі
3. Бұйралау бағытының ауыстырып-қосқышы
4. Қосу/өшіру түймесі және температура түймесі
5. Ілмек
6. Бұйралау цилиндрі
7. Ионды тесік
8. Цилиндр өлшемінің слайдері
9. Шаш бөлу қосалқы құралы
10. Цилиндрді тазарту қосалқы құралы
11. Сақтау дорбасы (BHB968/10)

Шашыңызды бұйралау
1. Штепсельдік ұшты розеткаға қосыңыз.
2. Экран жанғанша қуатты қосу/өшіру түймесін ⏻ басып ұстап тұрыңыз.
- Алдын ала орнатылған режимнің SenseIQ параметрі көрсетіледі.
- Құрылғы қосылған кезде, иондау функциясы да іске қосылады. Бұл функция шашты жылтыратып, бұйра шашты тегістейді.
3. Қажет параметрді — 170, 190, 210, SenseIQ таңдау үшін қуатты қосу/өшіру түймесі арқылы ауыстырыңыз.
- Қыздырылған қысқыш пайдалануға дайын болғанда индикатор жыпылықтауын тоқтатады.
4. Слайдерді (солға-оңға-балама) басу арқылы қалаған бұйралау бағытын таңдаңыз.
5. Цилиндр өлшемінің слайдерін қалаған қысқыш өлшеміне жылжытыңыз.
6. Шашты бөлу қосалқы құралын пайдалану арқылы шаш көлемін анықтаңыз. Қалыңдығы 2–3 см шаш бөлігінен бастаңыз.
7. Бұйралау камерасының ашық аймағын бастан қарама-қарсы жаққа қаратып құрылғыны тігінен ұстаңыз. Жарық диод дисплейі тақтасының жағы шашқа қараған болуы керек.
8. Шашты қысқыштың бір жағында ұстаңыз.
9. Шаш бөлігін ойық аймағына салыңыз. Шаш бөлімін төмен ұстап тұрып, шашты бұйралау камерасына өткізіңіз.
10. ◎ бұрау түймесін бірінші дыбыстық сигнал естілгенше БАСЫП, үздіксіз ҰСТАП тұрыңыз, содан кейін түймені жіберуге болады. Шаш бөлігі бөлімде автоматты түрде бұйраланады.
- Бұйралаудың аяқталғанын білдіретін тұрақты аралықпен дыбыстық сигналды және одан кейін төрт үздіксіз жылдам сигнал естіледі.
11. Үздіксіз төрт дыбыс естілгенде, құралды өзіңізден алыстату арқылы шашты баяу және ақырын шығарыңыз.
12. Қалған шашты бұйралау үшін 6–11 қадамды қайталаңыз.

Пайдалы кеңестер
- Шашты дұрыстап тараңыз. Бұйралау алдында ешбір ұйысу жоқтығын тексеріңіз.
- Шашты бөліктерге бөліңіз. Барлық қажет емес шашты бұйралау камерасының саңылауынан алып тастаңыз.
- Ұзынырақ шаш үшін және/немесе қатты бұйраланған шаш нәтижесін алу үшін аз шаш көлемін пайдаланыңыз.
- Бұйралау камерасы саңылауының ішіне шаш бекітуді жеңілдету үшін шашты БІР РЕТ ораңыз.
- Сәйкес нәтижелер үшін шаштың цилиндрдің екі жағына бір уақытта бөлінуіне мүмкіндік бермеңіз.
- Бұйралау камерасы саңылауының маңында ешқандай бөлініп немесе босап қалған шаш тұтамы жоқ екеніне көз жеткізіңіз.
- Шашты бұйралау камерасының ойық аймағына салып, шашты камераға бағыттау үшін саңылау контурларын пайдаланыңыз.
- Шаштың артық айналымын болдырмау үшін бұйралау камерасына көп шаш салмаңыз. Шаш ойық аймағына тиетінін және берік бекітілгенін тексеріңіз.

Ақпартпалар:
- БІРІНШІ дыбыс сигналы естілгенше, бұйралау түймесін БАСЫП ТҰРЫҢЫЗ. БІРІНШІ дыбыс сигналы естілгенге дейін саусағыңыз бұйралау түймесінен алсаңыз, оны қайта БАСПАҢЫЗ. Шашты алып, қайта бастап көріңіз.
- Құрал оның ішінде шаш қатты қармалып қалғанын анықтайды және бір ұзақ сигналмен ескертеді. Шашты қыздыру кезінде қорғау үшін құрал автоматты түрде өшеді. Қайта бұйралау алдында құрылғыны шаш пен қосқышты босатыңыз.
- Спрейге немесе басқа ылғал булануына байланысты қолдану барысында шамалы бу шығуы мүмкін.
- Цилиндр ыстық. Оны түртпеңіз.
- Ерекше бір иіс және ысылдаған дыбыс шығуы мүмкін. Бұл — қалыпты, себебі оларды ион генераторы шығарады.

Құралда автоматты түрде өшу функциясы бар. Құрал 60 минут бойы қолданылмаса, автоматты түрде сөнеді.

Пайдаланғаннан кейін:
1. Құралды өшіріп, розеткадан ажыратыңыз.
2. Құрылғы толығымен суығанша, оны ыстыққа төзімді бетке қойыңыз.
3. Құралды қауіпсіз, құрғақ, шаңсыз орында сақтаңыз. Оны ілмегінен іліп қоюға да болады.

Тазалау және техникалық қызмет көрсету:
1. Құрылғының бетін дымқыл шүберекпен тазаламас бұрын оның өшірілгеніне және суығанына көз жеткізіңіз.
2. Толық суығаннан кейін бұйралағыш камерада қалған қалдықтарды алып тастаңыз.
3. Тазалау жабдығын бұйралағыш камераға салыңыз және қалдықтарды тазалау үшін оны цилиндрдің айналасында жылжытыңыз. Цилиндрді үнемі тазалау ұсынылады.

Шаш бұйралайтын құрылғы
Тұрмыстық қажеттіліктерге арналған
Өндіруші: "Филипс Консьюмер Лайфстайл Б.В.", Туссендиепен 4, 9206 АД, Драхтен, Нидерланды.
Қытайда жасалған

BHB968

110-240 V; 50-60 Hz; 41-44 W

II санатты аспап

Сақтау шарттары, пайдалану		
Температура		Салыстырмалы ылғалдылық
Сақтау пайдалану	Сақтау шарттары	
+10 °C ÷ +30 °C	-25 °C ÷ +60 °C	35 % ÷ 99 %

Հայերեն

Ներածություն
- Բացահայտեք ձեր տեսքը՝ բնական ալիքներից մինչև հստակ արտահայտված գանգուրներ: Կարգավորելի տաքացվող խողովակը կարող է աստիճանաբար փոխվել փոքրից մինչև մեծ՝ ձեր ցանկալի ոճը ստեղծելու համար:
- Առկա են 4 կարգավորումներ՝ (SenseIQ, 210, 190, 170) մազերի տարբեր տեսակների միջև ընտրություն կատարելու համար:
- SenseIQ-ը նախապես սահմանված ժամանակով և ջերմաստիճանով խնամքի ռեժիմ է՝ զուգակցված խողովակի չափերի հետ՝ լավագույն արդյունքներ ստանալու համար:
- Գանգրացման 3 ուղղությունները (ձախ, աջ և այլընտրանքային) ավելի շատ ստեղծագործություն են հաղորդում ձեր առօրյա գանգրացմանը: Աջ գանգուրներ, ձախ գանգուրներ, այնպես որ կարող եք ոլորել յուրաքանչյուր կողմը կատարյալ համաչափությամբ, կամ այլընտրանքային գանգուրներ՝ աջ և ձախակողմյան գանգուրների խառնուրդ ունենալու համար՝ լիովին բնական տեսքի համար:

Ընդհանուր բնութագիրը
1. Ջերմաստիճանի/ռեժիմի ցուցադրիչ
2. Գանգրացման կոճակ
3. Գանգրացման ուղղության փոխարկիչ
4. Միացման/անջատման կոճակ և Ջերմաստիճանի ընտրության կոճակ
5. Կախելու կեռիկ
6. Գանգրացման խողովակ
7. Իոնային ելք
8. Խողովակի չափի սահիչ
9. Մազերի հատվածավորման պարագա
10. Խողովակը մաքրելու պարագա
11. Պահպանման տոպրակ (BHB968/10)

Ինչպես գանգրացնել մազերը
1. Միացրեք խրոցակը էլեկտրասնուցման ցանցի վարդակին:
2. Սեղմեք և պահեք հոսանքի միացման/անջատման կոճակը՝ ⏻ մինչև էկրանը վառվի:
- Կցուցադրվի նախապես սահմանված ռեժիմի SenseIQ կարգավորումը:
- Իոնացման գործառույթն ակտիվանում է սարքը միացնելուց հետո՝ ապահովելով լրացուցիչ փայլ և նվազեցնելով գանգրությունը:
3. Փոխարկեք հոսանքի միացման/անջատման կոճակի միջև՝ անհրաժեշտ կարգավորումն ընտրելու համար՝ 170, 190, 210, SenseIQ:
- Ցուցիչը կդադարի թարթել, երբ տաքացված ունելին պատրաստ լինի օգտագործելու:
4. Ընտրեք գանգրացման ձեր ցանկալի ուղղությունը՝ մղելով սահիչը (ձախ-աջ-այլընտրանքային):
5. Առաջ մղեք խողովակի չափի սահիչը դեպի ունելիի ցանկալի չափ:
6. Որոշեք մազի քանակությունը՝ մազերի հատվածավորման պարագայի միջոցով: Սկսեք 2-3 սմ լայնությամբ մազափնջից:
7. Սարքը պահեք ուղղահայաց՝ գանգրացնող խցիկի բաց հատվածը ծռելով դեպի գլխից հեռու: LED ցուցադրիչի վահանակի կողմը պետք է ուղղված լինի դեպի մազերը:
8. Պահեք մազափունջը ունելիի մի կողմում:
9. Մազափունջը տեղադրեք փոսիկի հատվածում: Թույլ տվեք, որ մազերն անցնեն գանգրացնող խցիկի միջով՝ մինչդեռ մազափունջը դեպի ներքև պահելով:
10. ՍԵՂՄԵՔ և շարունակաբար ՊԱՀԵՔ գանգրացնող կոճակը, ◎ մինչև լսեք առաջին ազդանշանը, որից հետո կարող եք բաց թողնել կոճակը: Մազափունջն ավտոմատ կոլորվի գանգրացնող խցիկի մեջ:
- Դուք կանոնավոր ընդմիջումներով կլսեք ազդանշաններ, որոնց կհաջորդեն չորս շարունակական արագ ազդանշաններ՝ ցույց տալով, որ գանգրացումն ավարտված է:
11. Երբ լսեք չորս շարունակական արագ ազդանշանները, դանդաղորեն և մեղմորեն դուրս թողեք մազափունջը՝ ձեզնից հեռացնելով սարքը:
12. Մնացած մազերը գանգրացնելու համար կրկնեք 6-11-րդ քայլերը:

Խորհուրդներ
- Մազերը լավ սանրեք: Համոզվեք, որ գանգրացումից առաջ խճճվածություններ չկան:
- Մազերը բաժանեք հատվածների: Բոլոր չօգտագործված մազերը հեռու պահեք գանգրացնող խցիկի բացվածքից:
- Ավելի հստակ գանգուրներ ստանալու և /կամ ավելի երկար մազերի դեպքում օգտագործեք ավելի քիչ քանակությամբ մազեր:
- Մեկ անգամ ոլորեք մազերը, որպեսզի հեշտությամբ դրանք գանգրացնող խցիկի բացվածքի մեջ դնեք:
- Կայուն արդյունքներ ստանալու համար աշխատեք, որ մազերը միաժամանակ չբաժանվեն խողովակի երկու կողմերում:
- Համոզվեք, որ գանգրացնող խցիկի բացվածքի մոտ չկան թեքված կամ չամրացված մազափնջեր:
- Տեղադրեք մազերը գանգրացնող խցիկի փոսիկի հատվածում և օգտագործեք բացվածքի խորությունները՝ մազերը խցիկի մեջ ուղղելու համար:
- Մազերի ավելորդ ոլորումը կանխելու համար խուսափեք գանգրացնող խցիկում շատ մազեր տեղադրելուց: Համոզվեք, որ մազերը դիպչում են փոսիկի հատվածին և ձգված են:

Նշումներ.
- ՍԵՂՄԵՔ և ՊԱՀԵՔ գանգրացնող կոճակը, մինչև լսեք ԱՌԱՋԻՆ ազդանշանը: Եթե հեռացնեք մատները գանգրացնող կոճակից նախքան ԱՌԱՋԻՆ ազդանշանը, գանգրացումը կդադարի: Հեռացրեք մազերը և նորից սկսեք:
- Սարքը խելամտորեն նույնականացնում է, երբ մազերը խիստ փաթաթված են, և զգուշացնում է ձեզ մեկ երկար ազդանշանով: Ձեր մազերը ջերմային վնասվածքներից պաշտպանելու համար սարքն ինքնաբերաբար կանջատվի: Ազատեք մազերը և միացրեք սարքը՝ նորից օգտագործելուց առաջ:
- Օգտագործման ընթացքում որոշ գոլորշի կարող է նկատվել՝ տաքության հետևանքով գոլորշիացման խոնավության պատճառով:
- Խողովակը տաք է: Աշխատեք ձեռք չտալ:
- Դուք կարող եք զգալ յուրահատուկ հոտ և լսել ճզճզոց: Սա նորմալ է, քանի որ դրանց առաջանում են իոնների գեներատորի կողմից:

Սարքն ունի ավտոմատ անջատման գործառույթ: Այն ավտոմատ անջատվում է 60 րոպեից, եթե չի օգտագործվում:

Օգտագործումից հետո.
1. Անջատեք սարքը, ապա էլեկտրասնուցման վարդակից անջատեք:
2. Տեղադրեք այն ջերմակայուն մակերեսի վրա, քանի դեռ սարքը չի հովացել:
3. Սարքը պահեք ապահով, չոր վայրում, որտեղ փոշի չկա: Կարող եք նաև կախել այն կախելու կեռիկից:

Մաքրում և սպասարկում.
1. Համոզվեք, որ սարքն անջատված է և սառչում է՝ նախքան սարքի մակերեսը խոնավ կտորով մաքրելը:
2. Մնացորդները մաքրելու համար սառչելուց հետո հանեք գանգրացնող խցիկում մնացած մնացորդները:
3. Տեղադրեք խողովակի մաքրման պարագան գանգրացնող խցիկում և պտտեք խողովակի շուրջը՝ մնացորդները մաքրելու համար: Խորհուրդ է տրվում պարբերաբար մաքրել խողովակը:

Սարք խոպոպ սանրվածքի համար

Կենցաղային կարիքների համար

Արտադրող: «Ֆիլիպս Քոնսյումեր Լայֆսթայլ Բ.Վ.», Տուսենդիեփեն 4, 9206 ԱԴ, Դրախտեն, Նիդերլանդներ

Արտադրված է Չինաստանում

BHB968

110-240 V; 50-60 Hz; 41-44 W

Սարք II դասի

Պահպանման և օգտագործման պայմաններ		
Ջերմաստիճան՝		Հարաբերական խոնավություն՝
Օգտագործման պայմաններ	Պահպանման պայմաններ	
+10 °C ÷ +30 °C	-25 °C ÷ +60 °C	35 % ÷ 99 %

ქართული ენა

შესავალი
- შექმენით თქვენი იერი ბუნებრივი ტალღებიდან გამოკვეთილ კულულებამდე. რეგულირებადი გასაცხელებელი ცილინდრი შეიძლება თანდათან შეიცვალოს პატარადან დიდამდე სასურველი სტილის მისაღწევად.
- არსებობს 4 პარამეტრი (SenseIQ, 210, 190, 170), რომლებიც შეგიძლიათ აირჩიოთ სხვადასხვა ტიპის თმისთვის.
- SenseIQ არის ზრუნვის რეჟიმი წინასწარ დაყენებული დროითა და ტემპერატურით კომბინაციაში ცილინდრის ზომასთან ოპტიმალური შედეგის მისაღებად.
- 3 დახვევის მიმართულება (მარცხენა, მარჯვენა და ალტერნატიული) მეტ კრეატიულობას მატებს თქვენი თმის დახვევის რუტინას. კულულები მარჯვნივ, კულულები მარცხნივ — შეგიძლიათ დაიხვიოთ თმა თითოეულ მხარეს იდეალური სიმეტრიით, ან გაიკეთოთ ალტერნატიული კულულები მარცხენა და მარჯვენა კულულებთან ბუნებრივი იერსახის მისაღებად.

მიმოხილვა
1. ტემპერატურის/რეჟიმის დისპლეი
2. დახვევის ღილაკი
3. დახვევის მიმართულების ჩამრთველი
4. ჩართვა/გამორთვის ღილაკი და ტემპერატურის ღილაკი
5. ჩამოსაკიდი მარყუჟი
6. დახვევის ცილინდრი
7. იონური გამოშვები
8. ცილინდრის ზომის სლაიდერი
9. თმის დაყოფის აქსესუარი
10. ცილინდრის საწმენდი აქსესუარი
11. შესანახი შალითა (BHB968/10)

როგორ დაიხვიოთ თმა
1. შეაერთეთ შტეკერი დენის მიმწოდებელ როზეტში.
2. დააჭირეთ და გეჭიროთ კვების ჩართვა/გამორთვის ღილაკზე ⏻ მანამ, სანამ ეკრანის შუქი არ აინთება.
- დარეგულირებული რეჟიმის SenseIQ პარამეტრი გამოისახება.
- იონის ფუნქცია გააქტიურებულია, როდესაც მოწყობილობა ჩართულია, რაც უზრუნველყოფს დამატებით ბზინვარებას და ამცირებს თმის დახვევის დონეს.
3. გადართეთ კვების ჩართვა/გამორთვის ღილაკი სასურველი პარამეტრის — 170, 190, 210, SenseIQ შესარჩევად.
- ინდიკატორი შეწყვეტს ციმციმს, როცა გახურებული მაშები მზად იქნება გამოსაყენებლად.
4. აირჩიეთ დახვევის სასურველი მიმართულება სლაიდერის დაჭერით (მარცხნივ-მარჯვნივ-ალტერნატიული).
5. დააწექით ცილინდრის ზომის სლაიდერს მაშის სასურველ ზომამდე.
6. განსაზღვრეთ თმის რაოდენობა თმის დაყოფის აქსესუარის გამოყენებით. დაიწყეთ 2-3 სმ სიგანის თმის კულულით.
7. ვერტიკალურად დაიჭირეთ მოწყობილობა დახვევის ბუდის ღია პირით თავისგან მოშორებით. LED დისპლეის პანელის მხარე თმისკენ უნდა იყოს მიმართული.
8. დაიჭირეთ თმის კულული მაშების ერთ მხარეს.
9. მოათავსეთ თმის კულული ჩაღრმავების ზონაში. დააცადეთ თმამ გაიაროს დახვევის ბუდე, სანამ თმის კულულს ქვევით დაიჭერთ.
10. დააჭირეთ და ხანგრძლივად გეჭიროთ დახვევის ღილაკი ◎ მანამ, სანამ პირველ ხმოვან სიგნალს არ გაიგონებთ, შემდეგ შეგიძლიათ ღილაკს ხელი გაუშვათ. თმის კულული დახვევის ბუდეში ავტომატურად დაიხვევა.
- ტოლი ინტერვალებით ხმოვან სიგნალებს გაიგონებთ, რასაც მოჰყვება ოთხი უწყვეტი სწრაფი სიგნალი, რაც დახვევის დასრულებაზე მიუთითებს.
11. როდესაც ოთხ უწყვეტ სწრაფ ხმოვან სიგნალს გაიგონებთ, ნელა და ფრთხილად გაუშვით თმას ხელი, მოწყობილობის თქვენგან განზიდვით.
12. დანარჩენი თმის დასახვევად გაიმეორეთ 6-11 მითითებული ნაბიჯები.

სასარგებლო რჩევები
- საგულდაგულოდ დაივარცხნეთ თმა. დარწმუნდით, რომ დახვევამდე თმა აბურდული არ არის.
- გაყავით თმა ნაწილებად. მოარიდეთ გამოუყენებელი თმა დასახვევი ბუდის ღიობს.
- გამოიყენეთ მცირე რაოდენობის თმა გრძელი თმის შემთხვევაში და/ან უფრო გამოკვეთილი კულულების მისაღებად.
- გადაგრიხეთ თმა ერთხელ ისე, რომ მარტივად მოათავსოთ ის დასახვევი ბუდის ღიობში.
- შესაბამისი შედეგებისთვის, მოერიდეთ თმის გაყოფას ერთდროულად ცილინდრის ორივე მხარეს.
- დარწმუნდით, რომ დასახვევი ბუდის ღიობის ახლოს მოშვებული ღერები ან კულულები არ არის.
- მოათავსეთ თმა დასახვევი ბუდის ჩაღრმავების ზონაში და გამოიყენეთ ღიობის კონტურები თმის ბუდეში ჩასადებად.
- თმის ზედმეტი დახვევის პრევენციისთვის, მოერიდეთ მეტისმეტად ბევრი თმის მოთავსებას დასახვევ ბუდეში. დარწმუნდით, რომ თმა ეხებოდეს ჩაღრმავების ზონას და რომ თმა დაჭიმულია.

შენიშვნები:
- ხანგრძლივად დააჭირეთ დახვევის ღილაკს პირველი სიგნალის გაგონებამდე. თუ აუშვებთ თითს დახვევის ღილაკიდან პირველ ხმოვან სიგნალამდე, დახვევა შეწყდება. ამოიღეთ თმა და თავიდან სცადეთ.
- მოწყობილობა ჭკვიანურად განსაზღვრავს, როდესაც თმა გაიჭედება და გაფრთხილებთ ხანგრძლივი სიგნალით. თმის სიმხურვალისაგან დასაცავად, მოწყობილობა ავტომატურად გამოირთვება. გაათავისუფლეთ თმა და ჩართეთ მოწყობილობა, სანამ ხელახლა დაიხვევთ.
- გამოყენებისას შეიძლება შენიშნოთ მცირეოდენი ორთქლი, რაც გამოწვეულია გაცხელების გამო ტენის აორთქლებით.
- ცილინდრი ცხელია. მოერიდეთ მასზე ხელით შეხებას.
- შესაძლოა იგრძნოთ სპეციფიკური სუნი ან გაიგონოთ შიშხინი. ეს ჩვეულებრივი ამბავია, რადგან ეს გამოწვეულია იონის გენერატორით.

მოწყობილობას აქვს ავტომატური გათიშვის ფუნქცია. ის ავტომატურად გამოირთვება გამოყენების გარეშე 60 წუთის შემდეგ.

გამოყენების შემდეგ:
1. გამორთეთ მოწყობილობა და გამოაერთეთ ელექტროწყაროდან.
2. მოათავსეთ სითბომედეგ ზედაპირზე, სანამ მოწყობილობა არ გაგრილდება.
3. შეინახეთ უსაფრთხო და მშრალ, მტვრისაგან დაცულ ადგილას. მისი ჩამოკიდებაც საკიდი მარყუჟით შეგიძლიათ.

გასუფთავება და მოვლა-შენახვა:
1. დარწმუნდით, რომ მოწყობილობა გამორთულია და გაგრილებული, სანამ მის ზედაპირს სველი ტილოთი გაწმენდთ.
2. მოაშორეთ დასახვევ ბუდეში დარჩენილი ნარჩენები მას შემდეგ, რაც ის მთლიანად გაცივდება.
3. ჩადეთ საწმენდი აქსესუარი დასახვევ ბუდეში და ამოძრავეთ ის ცილინდრის გარშემო ნარჩენების მოსაშორებლად. ცილინდრის გაწმენდა რეგულარულად არის რეკომენდებული.

العربية

مقدمة
- اكتشفي مظهرك بدءاً من التموجات الطبيعية وحتى تجعيدات الشعر المحددة. يمكن للحامل المبروم الساخن القابل للضبط أن يتغير تدريجياً من الحجم الصغير إلى الكبير وذلك للوصول إلى الشعر المرغوب فيه.
- وهناك 4 إعدادات (SenseIQ، 210، 190، 170) للاختيار منها بما يتناسب أنواع الشعر المختلفة.
- SenseIQ هو وضع عناية مع وقت ودرجة حرارة محددين مسبقاً مقترنين بحجم الحامل المبروم للحصول على أفضل النتائج.
- تضيف اتجاهات التجعيد الثلاثة (الأيمن والأيسر والبديل) المزيد من الإبداع إلى روتين تجعيد الشعر الخاص بك. استخدام تجعيد الشعر الأيمن، وتجعيد الشعر الأيسر - حتى تتمكني من تجعيد كل جانب بتناسق مثالي - أو استخدام تجعيد الشعر البديل للحصول على مزيج من تجعيد الشعر على الجانب الأيمن والأيسر للتمتع بمظهر طبيعي تماماً.

نظرة عامة
1. عرض درجة الحرارة/الوضع
2. زر التجعيد
3. مفتاح اتجاه التجعيد
4. زر التشغيل/الإيقاف وزر درجة الحرارة
5. حلقة التعليق
6. الحامل المبروم للتجعيد
7. مخرج الأيونات
8. منزلق تحديد الحجم للحامل المبروم
9. ملحق تقسيم الشعر
10. ملحق تنظيف الحامل المبروم
11. حقيبة للتخزين (BHB968/10)

طريقة تجعيد الشعر
1. وصلي مأخذ التوصيل بمقبس وحدة تزويد بالطاقة.
2. اضغطي باستمرار على زر التشغيل/إيقاف التشغيل ⏻ حتى تضيء شاشة العرض.
- سيتم عرض إعداد SenseIQ الوضع المحدد مسبقاً.
- يتم تنشيط وظيفة الأيون عند تشغيل الجهاز، ما يمنح الشعر لمعاناً إضافياً ويقلل من التجعد.
3. يمكنك التبديل من خلال زر التشغيل/إيقاف التشغيل لتحديد الإعداد المطلوب-170، 190، 210، SenseIQ.
- سوف يتوقف المؤشر عن الوميض عندما يصبح الملقط الساخن جاهزاً للاستخدام.
4. اختاري اتجاه التجعيد المطلوب عن طريق الضغط على المنزلق (الأيمن - الأيسر - البديل).
5. ادفعي منزلق تحديد حجم الحامل المبروم نحو حجم الملقط المطلوب.
6. قومي بتحديد كمية الشعر باستخدام ملحق تقسيم الشعر. ابدئي بخصلة شعر بعرض 2-3 سم.
7. أمسكي الجهاز بشكل عمودي بحيث تكون المنطقة المفتوحة لحجرة التجعيد متجهة بعيداً عن الرأس. يجب أن يكون جانب لوحة العرض LED مواجهاً لشعرك.
8. أبقي خصلة الشعر على أحد جانبي الملقط.
9. ضعي خصلة الشعر على منطقة التجويف. اسمحي للشعر بالمرور عبر حجرة التجعيد، مع إمساك خصلة الشعر للأسفل.
10. اضغطي مع الاستمرار على زر التجعيد ◎ حتى تسمعي أول إشارة صوتية، ثم يمكنك إفلات الزر. سيتم تجعيد خصلة الشعر تلقائياً في الحجرة.
- وسوف تسمعين إشارات صوتية على فترات منتظمة تليها أربع إشارات صوتية سريعة متواصلة، مما يشير إلى اكتمال عملية التجعيد.
11. عند سماع أربع إشارات صوتية سريعة متواصلة، يمكنك إخراج الشعر ببطء وبلطف عن طريق تحريك الجهاز بعيداً عنك.
12. لتجعيد باقي خصل الشعر، كرري الخطوات من 6 إلى 11.

نصائح وحيل
- مشطي الشعر جيداً. تأكدي من عدم وجود تشابك قبل التجعيد.
- قسمي الشعر إلى أقسام. أبقي كل الشعر غير المستخدم بعيداً عن فتحة حجرة التجعيد.
- استخدمي كمية شعر أقل للحصول على طول شعر أطول و/أو للحصول على تجعيدات أكثر تحديداً.
- لفي الشعر مرة واحدة لتسهيل وضعه في فتحة حجرة التجعيد.
- للحصول على نتائج ثابتة، تجنبي تقسيم الشعر على جانبي الحامل المبروم في نفس الوقت.
- تأكدي من عدم وجود أي خصل شاردة أو مفككة بالقرب من فتحة حجرة التجعيد.
- ضعي الشعر على منطقة التجويف في حجرة التجعيد واستخدمي محيط الفتحة لتوجيه الشعر إلى داخل الحجرة.
- لمنع دوران الشعر الزائد، تجنبي وضع الكثير من الشعر في حجرة التجعيد. تأكدي من ملامسة الشعر لمنطقة التجويف وأن الشعر مشدود.

الملاحظات:
- اضغطي مع الاستمرار على زر التجعيد حتى تسمعي أول إشارة صوتية. إذا قمت بإزالة أصابعك من على زر التجعيد قبل سماع الإشارة الصوتية الأولى، فسوف تتوقف عملية التجعيد. لذلك، قومي بإزالة الشعر وابدئي مجدداً.
- يحدد الجهاز بذكاء متى يكون الشعر عالقاً بشدة وينبهك بإشارة صوتية طويلة. ولحماية شعرك من التلف الناتج عن درجة الحرارة المفرطة، سوف يتم إيقاف تشغيل الجهاز تلقائياً. حرري شعرك وشغلي الجهاز قبل تجعيده مرة أخرى.
- قد يلاحظ وجود بعض البخار أثناء الاستخدام نتيجة لتبخر الرطوبة من الحرارة.
- إن الحامل المبروم ساخن. تجنبي ملامسته.
- قد تفوح رائحة معينة وقد تسمع ضوضاء. يعتبر ذلك طبيعياً لأنه ينتج عن مولد الأيون.

يتمتع الجهاز بوظيفة إيقاف التشغيل التلقائي. فيتوقف عن التشغيل تلقائياً بعد 60 دقيقة من عدم الاستخدام.

بعد الاستخدام:
1. قم بإيقاف تشغيل الجهاز وبفصل الطاقة عنه.
2. ضعيه على سطح مقاوم للسخونة حتى يبرد الجهاز.
3. ضعيه في مكان آمن وجاف، وخالٍ من الغبار. كما يمكنك أيضاً تعليقه بواسطة حلقة التعليق.

التنظيف والصيانة:
1. تأكدي من إيقاف تشغيل الجهاز وتبريده قبل تنظيف سطح الجهاز بقطعة قماش مبللة.
2. قومي بإزالة أي بقايا عالقة في حجرة التجعيد بعد أن تبرد تماماً.
3. أدخلي ملحق التنظيف في حجرة التجعيد وحركيه حول الحامل المبروم لتنظيف البقايا. ويُنصح بتنظيف الحامل المبروم بانتظام.

فارسی

معرفی
- ظاهر خود را از امواج طبیعی گرفته تا فرهای مشخص کشف کنید. لوله گرم شده قابل تنظیم می تواند به تدریج از کوچک به بزرگ تغییر کند تا به سبک دلخواه شما برسد.
- 4 تنظیمات (SenseIQ، 210، 190، 170) برای شما وجود دارد که می توانید برای انواع مختلف مو انتخاب کنید.
- SenseIQ یک حالت مراقبت با زمان و دمای از پیش تعیین شده که برای نتایج بهینه با اندازه لوله جفت شده است.
- 3 جهت فرکردن (چپ، راست و متناوب) خلاقیت بیشتری را به فرآیند روزمره تان می دهند. فرهای راست، فرهای چپ - بنابراین می توانید هر سمت را با تقارن کامل فر دهید - یا فرهای متناوب برای ترکیبی از فرهای سمت راست و چپ برای ظاهری کاملا طبیعی.

کلیات
1. نمایشگر دما/حالت
2. دکمه فر دادن
3. سوئیچ جهت فر دادن
4. دکمه روشن/خاموش و دکمه دما
5. حلقه آویزان کردن
6. لوله فر کننده
7. خروجی یونی
8. دکمه لغزنده اندازه لوله
9. لوازم جانبی دسته کردن مو
10. لوازم جانبی تمیز کننده لوله
11. کیف نگهداری (BHB968/10)

چگونه موهای خود را فر کنید
1. دوشاخه را به پریز برق وصل کنید.
2. دکمه روشن/خاموش ⏻ را فشار داده و نگه دارید تا صفحه نمایش روشن شود.
- تنظیم حالت از پیش تعیین شده SenseIQ نمایش داده خواهد شد.
- عملکرد یون با روشن شدن دستگاه فعال می شود و درخشندگی بیشتری ایجاد می کند و وز بودن مو را کاهش می دهد.
3. با فشار دادن دکمه روشن/خاموش، تنظیمات مورد نظر را انتخاب کنید170-، 190، 210، SenseIQ.
- هنگامی که انبر گرم شده برای استفاده آماده شود، نشانگر از چشمک زدن باز می ایستد.
4. جهت فر مورد نظر خود را با فشار دادن دکمه لغزنده (چپ-راست-متناوب) انتخاب کنید.
5. دکمه لغزنده اندازه لوله را تا اندازه انبر دلخواه هل دهید.
6. با استفاده از لوازم جانبی دسته کردن مو، مقدار مو را تعیین کنید. با یک رشته مو به عرض 2-3 سانتی متر شروع کنید.
7. دستگاه را به صورت عمودی نگه دارید به طوری که قسمت باز محفظه فر دادن رو به دور شدن از سر باشد. سمت پنل نمایشگر LED باید به سمت موهای شما باشد.
8. رشته مو را در یک طرف انبر نگه دارید.
9. رشته مو را روی ناحیه فرورفتگی قرار دهید. اجازه دهید موها از محفظه فر دادن عبور کنند، در حالی که رشته مو را به سمت پایین نگه داشته اید.
10. دکمه فر دادن ◎ را فشار داده و به طور مداوم نگه دارید تا اولین بوق را بشنوید، سپس می توانید دکمه را رها کنید. رشته مو به طور خودکار در محفظه فر می شود.
- در فواصل زمانی معین، بوق هایی را می شنوید که به دنبال آن چهار بوق سریع پیوسته به گوش می رسد که نشان می دهد عمل فر دادن تکمیل شده است.
11. هنگامی که چهار بوق سریع پیوسته را می شنوید، آهسته و با ملایمت اجازه دهید با دور کردن دستگاه از خود موها خارج شوند.
12. برای فرکردن بقیه موها، مراحل 6-11 را تکرار کنید.

نکات و ترفندها
- موها را به طور کامل شانه کنید. قبل از فر دادن، مطمئن شوید که در هم تنیدگی در بین موها وجود ندارد.
- موها را به چند قسمت تقسیم کنید. تمام موهای استفاده نشده را از دهانه محفظه فر کردن دور نگه دارید.
- برای موهای بلندتر و/یا برای داشتن فرهای مشخص تر، از مقدار کمتری مو استفاده کنید.
- یکبار موها را پیچ دهید تا راحت تر آن را در دهانه محفظه فر کردن قرار دهید.
- برای نتایج ثابت، از دو بخش تقسیم کردن مو در دو طرف لوله به طور همزمان خودداری کنید.
- اطمینان حاصل کنید که هیچ رشته‌ای سرگردان یا شل نزدیک دهانه محفظه فردادن نیست.
- موها را روی قسمت فرورفتگی محفظه فر دادن قرار دهید و از خطوط دهانه برای هدایت موها به داخل محفظه استفاده کنید.
- برای جلوگیری از چرخش بیش از حد مو، از قرار دادن مقدار زیاد مو در محفظه فر دادن خودداری کنید. اطمینان حاصل کنید که موها با ناحیه فرورفتگی تماس دارند و موها کشیده شده اند.

ملاحظات:
- دکمه فر دادن را فشار داده و نگه دارید تا اولین بوق را بشنوید. اگر قبل از اولین بوق انگشتان خود را از دکمه فر دادن برداشتید، فر دادن متوقف می شود. موها را بردارید و دوباره شروع کنید.
- این دستگاه به طور هوشمند زمانی که مو به شدت گیر کرده است را شناسایی می کند و با یک بوق طولانی به شما هشدار می دهد. برای محافظت از موهای شما در برابر آسیب حرارتی، دستگاه به طور خودکار خاموش می شود. موهای خود را رها کنید و قبل از فر دادن مجدد دستگاه را روشن کنید.
- ممکن است مقداری بخار در حین استفاده به دلیل تبخیر رطوبت در اثر گرما مشاهده شود.
- لوله داغ است. از دست زدن به آن خودداری کنید.
- ممکن است بوی خاصی را احساس کنید و صدای جلز و ولز بشنوید. این طبیعی است زیرا توسط یون‌ساز ایجاد می‌شود.

دستگاه دارای عملکرد خاموش شدن خودکار است. بعد از 60 دقیقه بدون استفاده به طور خودکار خاموش می شود.

بعد از استفاده:
1. دستگاه را خاموش کنید و دوشاخه را از پریز جدا کنید.
2. آن را روی یک سطح مقاوم در برابر حرارت قرار دهید تا زمانی که دستگاه خنک شود.
3. در جای خشک و ایمن و عاری از گرد و غبار نگهداری کنید. همچنین می توانید آن را با حلقه آویز، آویزان کنید.

نظافت و نگهداری:
1. قبل از اینکه سطح دستگاه را با یک پارچه مرطوب تمیز کنید، مطمئن شوید که دستگاه خاموش و خنک شده است.
2. پس از خنک شدن کامل محفظه فر دادن، هر گونه پس مانده را بردارید.
3. لوازم جانبی تمیز کننده را داخل محفظه فر دادن قرار دهید و آن را در اطراف لوله حرکت دهید تا پس مانده ها تمیز شوند. توصیه می شود لوله را به طور مرتب تمیز کنید.